DOMO BACK

Notice d'utilisation

RIKA®

SOMMAIRE

1. EXPLICATION DES SYMBOLES 3

2. DOCUMENTATION TECHNIQUE - ECODESIGN 4

3. DONNÉES TECHNIQUES 6
Vue d´ensemble des pièces de rechange - vue eclatée 6
Liste et numéros d'article des pièces de rechange 10
Dimensions 12
Quantité de combustible 12
Données techniques 12
Emballage 12
Branchement électrique 12

4. INSTALLATION DU POÊLE 13
Raccordement à la cheminée 13
Raccordement à un conduit de cheminée en inox 13
Air de combustion 13
Arrivée d'air extérieur 13

5. INFORMATIONS IMPORTANTES 14
Informations générales de mise en garde et de sécurité 14
Première chauffe 14
Distances de sécurité 14
Avant la mise en place 15
Conformité du raccordement au conduit de cheminée 15
Conduit d´air de convection 15

6. CE QU'IL FAUT SAVOIR SUR LES GRANULÉS 16
Ce que sont les granulés 16
Specification granules de bois selon ENplus – A1 16
Ajout de combustible pendant le fonctionnement 16
Stockage des granulés 16

7. TECHNOLOGIE ET FONCTIONS DE SÉCURITÉ 17
Confort d'utilisation 17
Efficience maximale - émissions minimales 17
DAR - Dynamic Air Regulation 17
Surveillance du tirage 17
Basses températures - arrêt 17
Protection électrique contre la surtension 17
Cycle d'auto-nettoyage 17
Surveillance des composants 17
Surveillance moteur vis sans fin 17
Coupure de courant (pendant que l'appareil fonctionne) 17
Coupure de courant (pendant le démarrage) 17

8. MONTAGE/DÉMONTAGE DE LA PIERRE ET OPTIONS 18
Démontage de la pierre 18
Démontage paroi arrière 18
Démontage paroi latérale 19
Vue d'ensemble des sorties de fumée 20
Sortie de fumées arrière haute R4 20
Sortie de fumées à gauche R2 21
Sortie de fumées à droite R3 22

9. OPTIONS CONFORT 23
Capteur d'ambiance, Capteur d'ambiance radio 23
Interface 23
Thermostat d'ambiance externe 23
Raccordement externe pont de câble 23
Option RIKA FIRENET 23
RIKA VOICE commande vocale 23

10. NETTOYAGE 24
Ouvrir la porte de la chambre de combustion 24
Nettoyer le foyer de combustion 24
Nettoyer la sonde de température de flamme 24
Vider le tiroir à cendres 24
Nettoyer le verre de porte 24
Nettoyer les surfaces laquées 24

11. ENTRETIEN 25
Nettoyer les orifices de convection 25
Nettoyer l'arrivée d'air 25
Nettoyer le réservoir à pellets 25
Nettoyer les conduits de gaz de fumée 25
Nettoyer les tuyaux 26
Contrôler les coussinets 26
Contrôler l'étanchéité 26
Changement de l'éclairage en four 26

12. PROBLÈMES ET SOLUTIONS 27
Problème 1 27
Problème 2 27
Problème 3 27

13. INTRODUCTION AU PROTOCOLE DE MISE EN SERVICE 28
Instructions pour l'utilisateur 28

14. CONDITIONS DE GARANTIE 30

15. CONDITIONS DE GARANTIE 30

16. INFORMATIONS SUR L'ÉLIMINATION DES DÉCHETS 31
Informations sur les différents composants de l'appareil 31
Extrait du code déchet du règlement sur la liste européenne des déchets 31
Élimination et recyclage des déchets électriques 31

1. EXPLICATION DES SYMBOLES

...Information importante

...Tournevis hexagonal #8

...Clef six pans #3

...Clef six pans #5

...Conseil pratique

...Clef pour vis étoile T25

...à la main

...Scie à métaux

DOCUMENTATION TECHNIQUE

conformément au règlement de la Commission
(UE) 2015/1185 et 2015/1186
Ecodesign

Coordonnées du fabricant

Fabricant :	RIKA Innovative Ofentechnik GmbH
Contact :	Andreas Bloderer
Adresse :	Müllerviertel 20 4563 Micheldorf Austria

Détails de l'appareil

Nom du modèle :	DOMO BACK / DOMO BACK MA
Modèles équivalents :	-
Laboratoire notifié:	Technische Universität Wien, Getreidemarkt 9/166, 1060 Wien, Austria
Laboratoire notifié:	1746
Numéro du rapport d'essai:	PL-20014-1-P
Application de normes harmonisées :	EN14785:2006
Autres normes/ spécifications techniques appliquées :	-
Fonctionnalité de chauffage indirect :	Nein
Puissance thermique directe :	10 kW
Puissance thermique indirecte :	-

Caractéristiques lors du fonctionnement avec le combustible adapté

Efficacité énergétique saisonnière ηs :	80,6 %
Efficacité énergétique saisonnière RIKATRONIC ηs :	-
Indice d'efficacité énergétique :	122
Indice d'efficacité énergétique RIKATRONIC :	-

Précautions particulières pour le montage, l'installation ou l'entretien

Les distances de protection contre l'incendie et de sécurité, telles que les distances par rapport aux matériaux de construction combustibles, doivent être respectées !

Une alimentation suffisante en air de combustion pour l'appareil doit être garantie à tout moment. Les systèmes d'aspiration d'air peuvent perturber l'alimentation en air de combustion !

Les valeurs des gaz de combustion de l'appareil doivent être respectées pour le dimensionnement de la cheminée !

Caractéristiques en cas de fonctionnement exclusivement avec le combustible adapté

Puissance de chauffe			
Puissance de chauffe nominale	P_{nom}	10	kW
Puissance de chauffe minimale	P_{min}	3	kW
Rendement utile			
Rendement utile à la puissance nominale	$\eta_{th,nom}$	91	%
Rendement utile à la puissance minimale	$\eta_{th,min}$	91,9	%
Consommation électrique auxiliaire			
A la puissance nominale	el_{max}	0,02	kW
A la puissance minimale	el_{min}	0,01	kW
En mode veille	el_{SB}	0,003	kW
Puissance requise pour le fonctionnement de l'appareil			
Puissance requise pour le fonctionnement de l'appareil	P_{pilot}	n.A.	kW

Type de Puissance de Chauffage/Régulation de la température ambiante	
Un seul niveau de puissance, pas de contrôle de la température ambiante	Oui
Deux ou plusieurs niveaux réglables manuellement, pas de contrôle de la température ambiante (**)	Non
Avec thermostat mécanique de contrôle de la température ambiante (**)	Non
Avec régulation électronique de la température ambiante (**)	Non
Avec régulation électronique de la température ambiante et programmation journalière (**)	Non
Avec régulation électronique de la température ambiante et programmation hebdomadaire (**)	Non
Régulation de la température ambiante avec détection de présence (**)	Non
Régulation de la température ambiante avec détection de fenêtre ouverte (**)	Non
Avec option de commande à distance (**)	Non

FR

Informations sur le combustible

Combustible	Combustible préféré:	Autre combustible approprié:	η_s [%]	Émissions liées au chauffage à la puissance nominale (*)				Émissions liées au chauffage à la puissance minimale (*)(**)			
				PM	OGC	CO	NO_x	PM	OGC	CO	NO_x
				mg/Nm^3 (13% O_2)				mg/Nm^3 (13% O_2)			
Bûches de bois, taux d'humidité ≤ 25 %	Non	Non	-	-	-	-	-	-	-	-	-
Bûches de bois RIKATRONIC, taux d'humidité ≤ 25 %	Non	Non	-	-	-	-	-	-	-	-	-
Bûches compressées, taux d'humidité < 12 %	Oui	Non	80,6	10	3	77	117	-	-	-	-
Autre biomasse ligneuse	Non	Non	-	-	-	-	-	-	-	-	-
Biomasse non ligneuse	Non	Non	-	-	-	-	-	-	-	-	-
Charbon noir et charbon de bois	Non	Non	-	-	-	-	-	-	-	-	-
Coke de houille	Non	Non	-	-	-	-	-	-	-	-	-
Coke à basse température	Non	Non	-	-	-	-	-	-	-	-	-
Charbon bitumineux	Non	Non	-	-	-	-	-	-	-	-	-
Briquettes de lignite	Non	Non	-	-	-	-	-	-	-	-	-
Briquettes de tourbe	Non	Non	-	-	-	-	-	-	-	-	-
Briquettes de combustible fossile mélangées	Non	Non	-	-	-	-	-	-	-	-	-
Autres combustibles fossiles	Non	Non	-	-	-	-	-	-	-	-	-
Mélange de briquettes de biomasse et de combustible fossile	Non	Non	-	-	-	-	-	-	-	-	-
Autre mélange de biomasse et de combustible fossile	Non	Non	-	-	-	-	-	-	-	-	-

(*) PM = poussière, OGC = composés organiques gazeux, CO = monoxyde de carbone, NOx = gaz nitreux.

(**) Uniquement requis lors de l'application des facteurs de correction F(2) ou F(3)

Signé pour le fabricant et en son nom par:
Andreas Bloderer / management de produits

Micheldorf, 16.12.2021

RIKA®
Innovative Ofentechnik GmbH
A-4563 Micheldorf, Müllerviertel 20
Tel.: +43 (0)7582/686-14, Fax DW: -43
www.rika.at

En cas de doute, comme en cas de traduction manquante ou erronée, seule la version allemande est valable.
Sous réserve de modifications techniques et visuelles et d´erreurs de composition et d´impression.

© 2021 | RIKA Innovative Ofentechnik GmbH

3. DONNÉES TECHNIQUES

Vue d´ensemble des pièces de rechange - vue eclatée

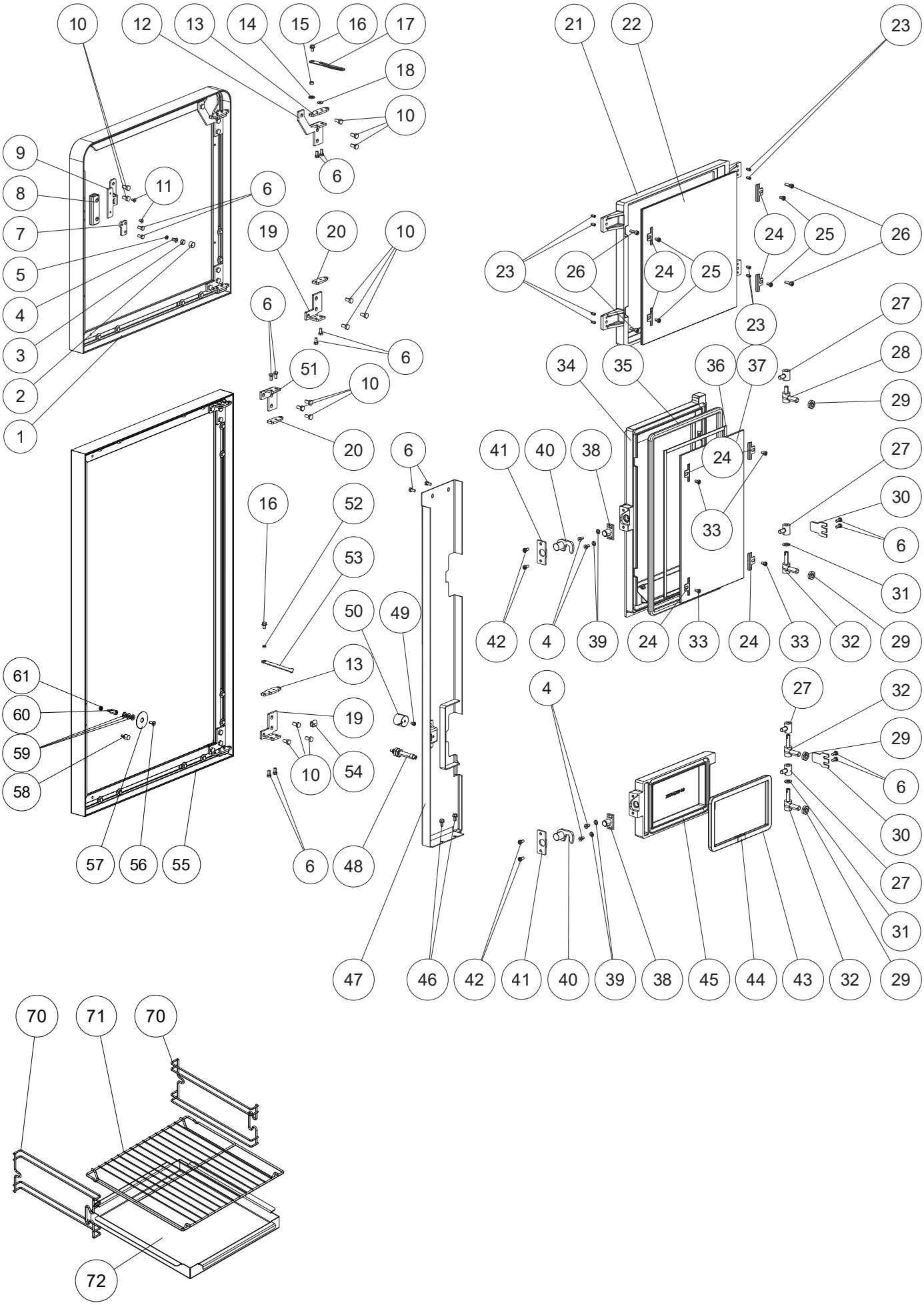

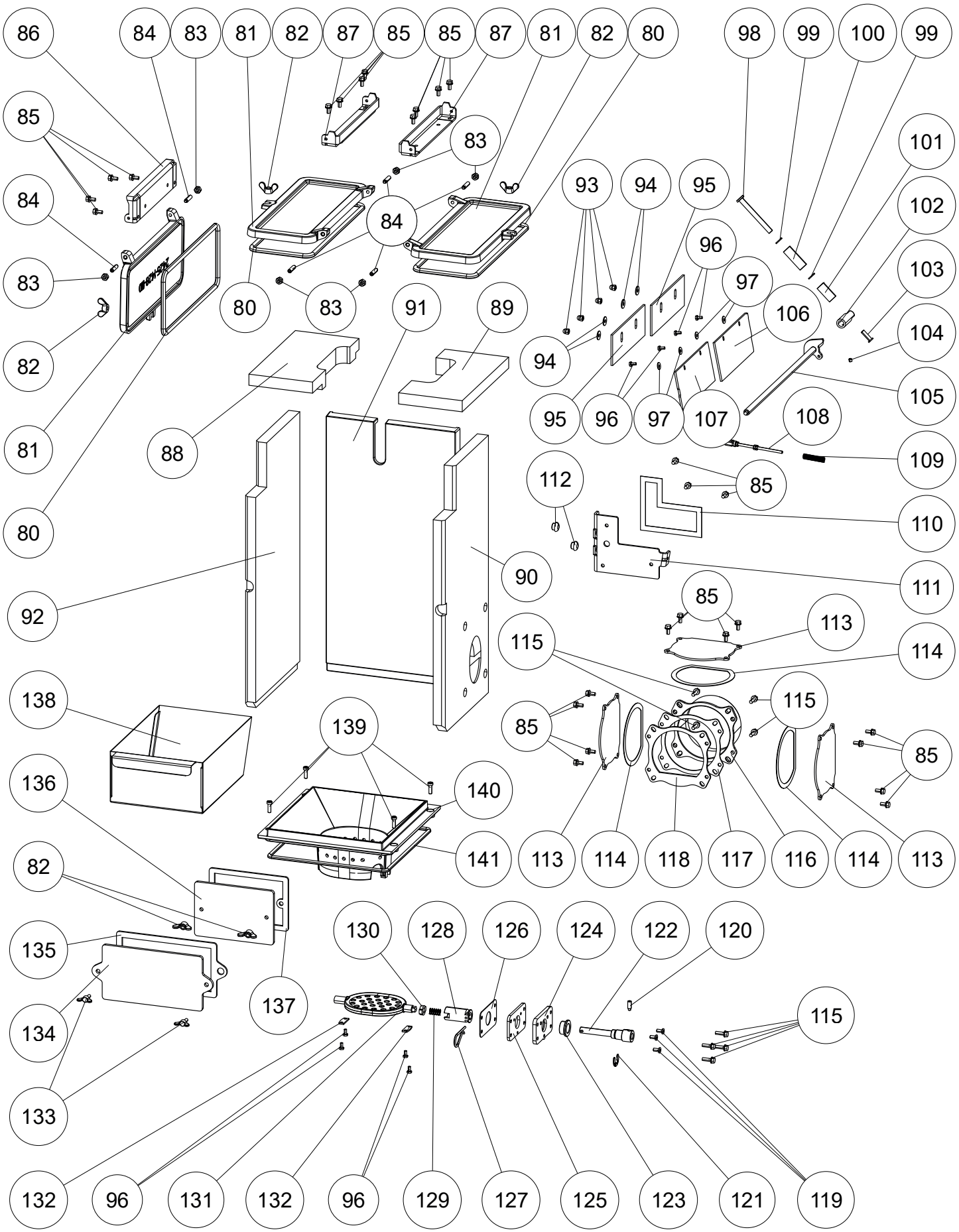
86
84
83
81
82
87
85
85
87
81
82
80
98
99
100
99
85
83
101
84
93
94
95
102
84
96
83
97
103
80
83
91
89
106
104
82
94
105
95
96
97
107
108
81
88
109
112
85
110
80
90
111
92
85
113
115
114
138
115
139
85
85
136
140
141
113
114
118
117
116
114
113
82
130
128
126
124
122
120
135
137
115
134
133
132
96
131
132
96
129
127
125
123
121
119

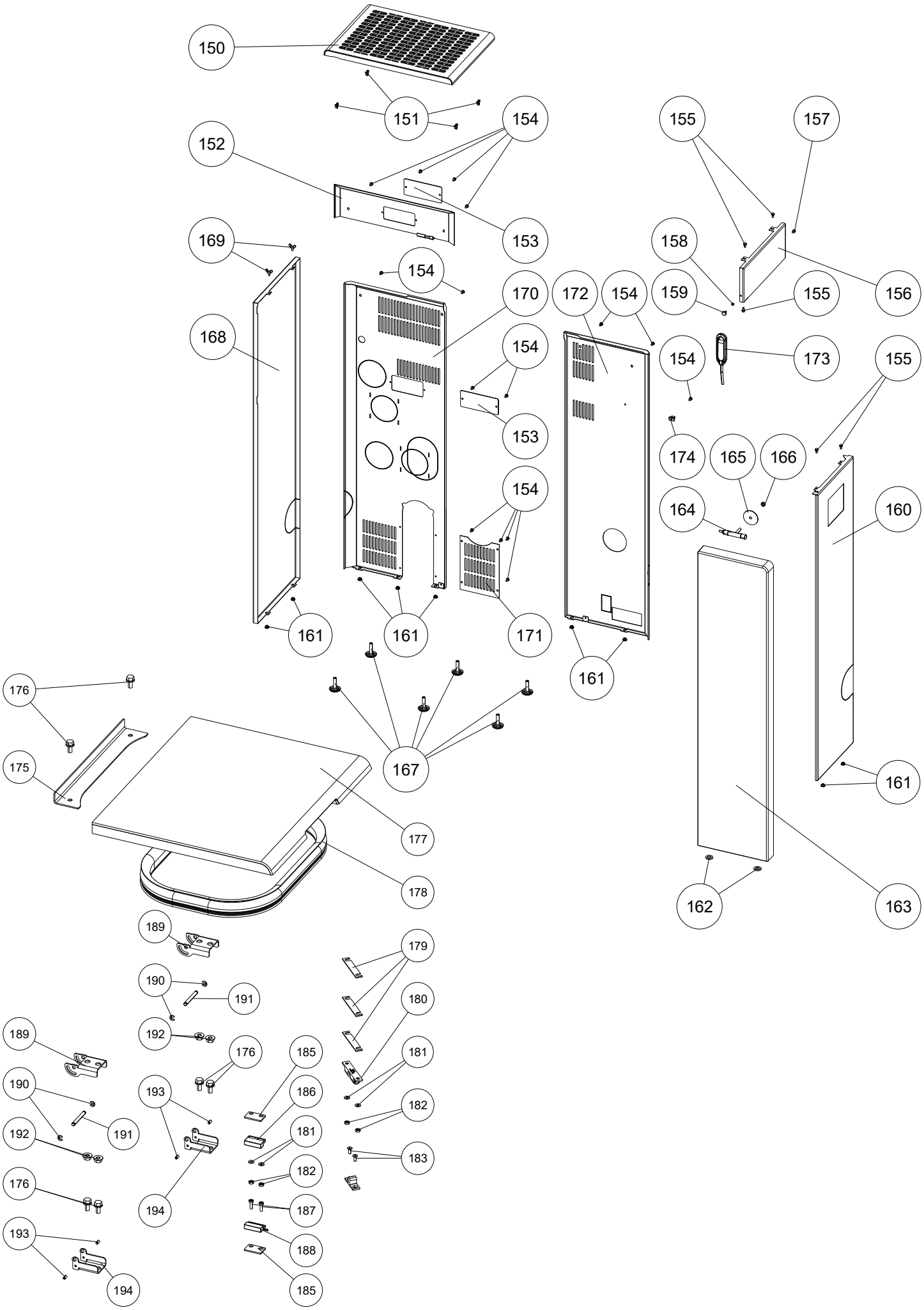
150
151
152
153
154
155
156
157
158
159
160
161
162
163
164
165
166
167
168
169
170
171
172
173
174
175
176
177
178
179
180
181
182
183
185
186
187
188
189
190
191
192
193
194

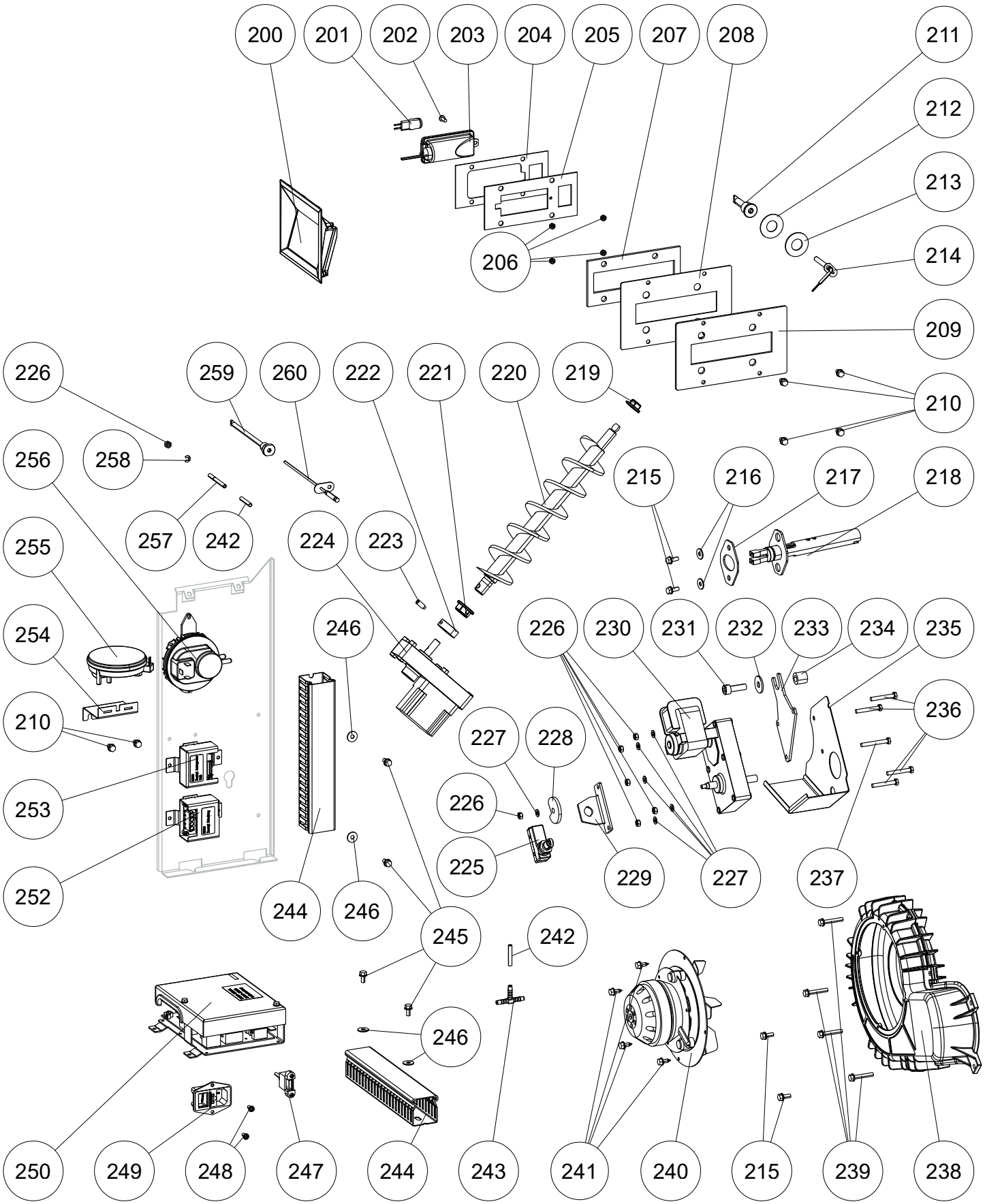
200
201
202
203
204
205
207
208
211
212
213
214
206
209
226
259
260
222
221
220
219
210
256
258
215
216
217
218
257
242
224
223
255
246
226
230
231
232
233
234
235
254
236
210
227
228
253
226
225
229
227
237
252
244
246
245
242
246
250
249
248
247
244
243
241
240
215
239
238

Liste et numéros d'article des pièces de rechange

Nr.	Art.Nr.	Désignation
1	B18905	Porte vitre décor du four
2	Z38543	Gaine d aimant
3	B18879	Aimant
4	N108485	Vis à six pans creux
5	N111973	Écrou hexagonal M05
6	N111950	Vis hexagonal M05x10
7	L03825	Plaque de support d aimant
8	Z38463	Poignée bois
9	L03823	Support du poignée
10	N110032	Vis hexagonal
11	N107134	Vis à tête fraisée hexagonal
12	L03822	Porte plaque de montage
13	Z35996	Plaque de suspension
14	Z38464	Rondelle en téflon
15	Z33758	Écarteur
16	N108121	Vis autotaraudeuse
17	L03824	Butée de porte
18	Z38462	Rondelle en téflon
19	Z35995	Porte plaque de montage
20	Z35992	Paumelle
21	Z38066	Châssis de fonte noir
22	Z37460	Vitre de la porte du four
23	N111789	Tige filetée
24	L00475	Support de vitrage
25	N112177	Vis à six pans creux
26	N108395	Vis à six pans creux
27	B17524	Paumelle noir
28	B17405	Paumelle
29	N111780	Écrou six pans
30	L02645	Plaque butée porte
31	N105049	Bague noir
32	B16814	Paumelle
33	N112201	Vis à six pans creux
34	Z35464	Porte du foyer noir
35	N112551	Joint d'étanchéité rond gris D11 (1m)
36	N103693	Joint plat noir 8x2
37	Z35856	Verre de porte avant
38	B12322	Plaque de fermeture
39	N100170	Rondelle
40	B17407	Obturateur
41	L02647	Plaque de fermeture
42	N112190	Vis à six pans creux
43	N112551	Joint d'étanchéité rond gris D11 (1m)
44	N112603	Bande adhesive en tissue de verre
45	Z35465	Porte du foyer noir
46	N112240	Vis autotaraudeuse M05x10
47	Z38461	Tôle de protection
48	B17521	Ressort de pression
49	N111990	Vis à six pans creux
50	Z36171	Aimant électronique
51	Z35993	Porte plaque de montage
52	Z27866	Écarteur
53	L03831	Butée de porte
54	N112728	Bordure de protection
55	B18804	Porte vitre décor
56	N112382	Vis à tête fraisée hexagonal
57	L02714	Rondelle pour aimant
58	N112111	Butoir caoutchouc

Nr.	Art.Nr.	Désignation
59	N112175	Rondelle
60	N112729	Écarteur
61	N109233	Écrou six pans
70	Z32838	Glissière du four
71	Z37435	Gril du four
72	E16210	Plaque de cuisson
80	N111280	Joint d'étanchéité rond D08
81	Z38451	Couvercle de nettoyage
82	N112414	Écrou à oreilles
83	N103988	Écrou six pans M06
84	N112734	Tige filetée
85	N112240	Vis autotaraudeuse M05x10
86	Z38577	Support du couvercle de nettoyage
87	Z38484	Support du couvercle de nettoyage
88	Z38454	Déflecteur gauche
89	Z37455	Déflecteur droit
90	Z38453	Habillage intérieur foyer droit
91	Z36576	Paroi en fonte arrière noir
92	Z36601	Habillage intérieur foyer gauche
93	N112726	Écrou borgne
94	N112487	Rondelle
95	Z38467	Plaque d'étanchéité
96	N112415	Vis hexagonal
97	N112269	Rondelle
98	Z37386	Levier régulateur
99	Z37387	Rondelle en silicone
100	Z37388	Poignée bois
101	Z37390	Douille de poignée
102	Z38090	Arbre intermédiaire
103	N111723	Vis à six pans creux
104	N111864	Tige filetée
105	Z38466	Axe du clapet
106	L03827	Plaque du clapet arrière
107	L03828	Plaque du clapet avant
108	B18809	Chape pour charnière complète
109	N112760	Ressort de pression
110	N100475	Joint plat blanc 8x2
111	Z38465	Semelle d appui
112	Z18997	Butoir caoutchouc
113	Z36778	Couvercle
114	N100475	Joint plat blanc 8x2
115	N110833	Vis autotaraudeuse
116	Z37844	Adaptateur tuyau
117	Z37830	Joint d'adaptateur tuyau
118	Z37832	Plaque intermédiaire
119	N108485	Vis à six pans creux
120	N112499	Tige filetée
121	N112125	Collier d epaulement
122	Z35853	Arbre d entraînement
123	N102688	Palier en métal fritté ID16
124	Z35852	Plaque de fixation de palier
125	Z35851	Semelle d appui
126	Z36167	Joint céramique
127	N112470	Goupille à ressort
128	Z35854	Arbre intermédiaire grille basculante
129	N108131	Ressort à pression
130	L01875	Plaque d entraînement
131	Z35808	Grille basculante

Merci de prendre en considération que, malgré un travail soigneux, les pièces détachées revêtues par poudre, peuvent présenter une différence de nuance ou d'effet minime.

Nr.	Art.Nr.	Désignation
132	L02726	Plaquette
133	N112391	Vis à oreilles
134	Z36000	Couvercle de ramonage
135	Z36566	Joint
136	Z35999	Couvercle de ramonage
137	Z36567	Joint
138	L02658	Tiroir à cendres
139	N112058	Vis à six pans creux
140	Z38486	Bac de combustion
141	N111631	Joint tresse rond gris D06
150	LB00802	Couvercle de convection
151	Z36001	Ressort du fermeture à pression
152	L03879	Paroi arrière en haut
153	L03667	Couvercle capteur temp.
154	N112185	Vis autotaraudeuse M05x10
155	N112240	Vis autotaraudeuse M05x10
156	LB00898	Paroi latéral dessus droit
157	N108121	Vis autotaraudeuse
158	N112432	Écrou hexagonal
159	Z38088	Boulon de butée pour aimant
160	L03663	Revêtement latéral droit
161	N111730	Douille de passage
162	Z37809	Support du pierre en silicone
163	Z37463	Stéatite avant
	Z38092	Pierre blanche avant
	Z38091	Pierre en grès avant
164	B17390	Support de pierre cpl.
165	L02239	Rondelle maintien pierre
166	N111970	Écrou six pans M08
167	N112490	Vis de nivellement noir
168	L03664	Revêtement latéral gauche
169	N112419	Vis à oreilles
170	L03878	Paroi arrière gauche
171	L02653	Couverture arrière noir
172	L03665	Paroi arrière droit
173	N112018	Clé
174	Z35691	Goupille à ressort
175	Z38576	Barre de protection
176	N112240	Vis autotaraudeuse M05x10
177	LB00801	Couvercle du réservoir
178	N112600	Joint de réservoir
179	L02349	Support fermeture
180	N110461	Loqueteaux à bille double
181	N112144	Rondelle M03
182	N112143	Écrou six pans M03
183	N112446	Vis à tête fraisée hexagonal
185	L01445	Écarteur du commutateur
186	N111732	Interrupteur magnétique, part.sup.
187	N111842	Vis à six pans creux M03x10
188	N111733	Interrupteur magnétique, part.inf.
189	L02243	Charnière couvercle
190	N110501	Collier d epaulement
191	Z34854	Charnière arbre
192	N112142	Écrou de bride
193	N111956	Tige filetée
194	L02244	Charnière poêle
200	B16574	Écran tactile insérable
201	N112769	Lampe halogène

Nr.	Art.Nr.	Désignation
202	N112759	Vis cruciforme
203	B18876	Éclairage du four complet
204	Z38547	Joint en dedans
205	L03868	Support pour éclairage
206	N111975	Écrou hexagonal M04
207	Z38548	Joint en milieu
208	Z38550	Joint à l exterieure
209	Z38549	Cache d éclairage
210	N108121	Vis autotaraudeuse
211	B18619	Tube sonde
212	Z38094	Rondelle
213	L03830	Rondelle galvanisé
214	N112768	Capteur température
215	N111793	Vis autotaraudeuse
216	N112487	Rondelle
217	Z36290	Joint d allumage
218	B17166	Bougie d allumage céramique
219	Z35183	Coussinet plastique Di10
220	B12301	Vis sans fin
221	Z35182	Coussinet plastique Di16
222	Z11915	Bague de serrage vis sans fin
223	N112499	Tige filetée
224	N112030	Moteuréducteur à réglage en continu
225	N111825	Contacteur
226	N112274	Écrou hexagonal M05
227	N100170	Rondelle
228	L02646	Disque à cames
229	L02644	Plaque de support
230	N112014	Moteur grille basculante comp.
231	N112146	Vis à six pans creux
232	N111843	Rondelle M08
233	L02643	Plaque moteur
234	Z18105	Tuyau
235	L03484	Protection de surchauffe
236	N111806	Vis hexagonal
237	N101570	Vis hexagonal
238	B16951	Boîtier du ventilateur
239	N112305	Vis autotaraudeuse
240	N111581	Moteur de ventilateur
241	N106989	Vis hexagonal
242	N111551	Tuyau en silicone
243	N112316	Raccord en T
244	Z35943	Chaîne câblée
245	N112240	Vis autotaraudeuse M05x10
246	N100169	Rondelle
247	N111989	Câble USB
248	N112703	Vis autotaraudeuse M04x08
249	Z38387	Prise femelle
250	B16561	Carte mère USB11
252	B18868	Carte supplément d éclairage
253	B16030	Carte supplément motor avec câble
254	L03638	Plaque de support
255	N112473	Capteur de pression différentiel
256	N112102	Pressostat différentiel
257	Z36760	Conduite de pression
258	N109185	Collier d epaulement D04
259	B16053	Tube sonde
260	B16114	Capteur température

Merci de prendre en considération que, malgré un travail soigneux, les pièces détachées revêtues par poudre, peuvent présenter une différence de nuance ou d'effet minime.

Dimensions

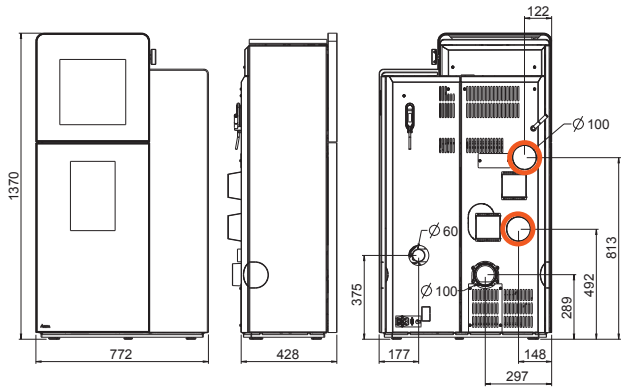

Dimensions		
Hauteur	[mm]	1370
Largeur	[mm]	772
Profondeur du corps	[mm]	428
Poids		
Poids sans manteau	[kg]	~210
Poids avec manteau	[kg]	~250
Tuyaux de fumées		
Diamètre	[mm]	100
Hauteur de raccordement	[mm]	-
Profondeur avec tuyau d'angle d'origine	[mm]	-
Distance mur - tuyau d'angle d'origine	[mm]	-
Profondeur fond de poèle - tuyau d'angle d'origine	[mm]	-
Distance raccord tuyau - paroi latérale	[mm]	-
Hauteur de raccordement	[mm]	289
Distance raccord derrière - paroi latérale	[mm]	297
Raccordement d'air frais		
Diamètre	[mm]	60
Hauteur	[mm]	375
Distance raccord - paroi latérale	[mm]	177
Raccordement d'air chaud MULTIAIR		
Diamètre	[mm]	100/100
Hauteur	[mm]	813/ 492
Distance raccord - paroi latérale	[mm]	122/ 148
Four		
Hauteur	[mm]	300
Largeur	[mm]	330
Profondeur	[mm]	360

Quantité de combustible

	Charge nominale	Charge partielle
Quantité de combustible	~2,3 kg/h*	~0,8 kg/h*
Durée de combustion d'un réservoir plein	~16 h*	~45 h*

*Valeurs tirées de notre expérience, pouvant changer selon le type de granulés.

Attention
La consommation en granulés dépends de la grosseur des granulés. Plus ils sont grands, plus la vitesse de l'alimentation se réduit et vice versa.

Données techniques

Caractéristiques techniques		
Plage de puissance de chauffage	[kW]	3 - 10
MULTIAIR-Puissance*	[kW]	0,5 - 3,7
MULTIAIR-Volume d'air*	[m³/h]	55 - 200
Besoins en air frais	[m³/h]	22
Capacité de chauffage en fonction de l'isolation du domicile	[m³]	70-260
Consommation en combustible	[kg/h]	≤2,3
Capacité du réservoir**	[l]/[kg]	56/~36
Branchement réseau	[V]/[Hz]	230/50
Consommation électrique moyenne	[W]	~20
Fusible	[A]	2,5 AT
Rendement	[%]	91
Teneur CO_2	[%]	12,8
Émission de CO à 13% O_2	[mg/m_N^3]	76,5
Émission de poussières	[mg/m_N^3]	10
Débit massique gaz résiduel	[g/s]	6,2
Température gaz résiduel	[°C]	178,1
Tirage cheminée requis	[Pa]	3

*avec un tuyau MULTIAIR de deux mètres en combinaison avec une sortie d'air design RIKA, les valeurs peuvent différer dans la pratique.

**En raison de différentes densités apparentes des pellets, la capacité en [kg] peut diverger.

Le propriétaire ou la personne autorisée à disposer d'une installation à foyer doit garder la documentation technique et la présenter sur demande des administrations ou du ramoneur.

Attention
Respectez les normes nationales et européennes ainsi que les réglementations locales concernant l'installation et l'exploitation de l'installation.

Emballage

Votre première impression est pour nous essentielle.

L'emballage de votre nouveau poêle offre une excellente protection contre les dommages. Le poêle et ses accessoires peuvent cependant être endommagés lors du transport.

Attention
Aussi nous vous prions de vérifier attentivement à la réception que votre poêle est complet et en parfait état. Signalez tout problème à votre représentant. Faites attention lors du déballage à ne pas abimer le manteau en stéatite. Le matériel est très sensible aux éraflures. Le manteau en stéatite n'est pas couvert par la garantie.

L'emballage de votre nouveau poêle est dans une large mesure sans impact sur l'environnement.

Conseil
Le bois de l'emballage n'est pas traité. Il peut donc être utilisé comme bois de chauffage (pas pour votre poêle à granulés). Pensez à retirer clous et vis auparavant. Le carton et les feuilles d'emballage (PE) peuvent sans problème être envoyés aux décharges communales pour y être recyclés.

Branchement électrique

Le poêle est livré avec un câble électrique d'environ 2 m. Branchez-le sur une prise 230 Volt/50 Hz. La consommation moyenne de l'appareil en mode de fonctionnement normal est d'env. 20 Watt. La consommation est d'env. 150 Watt pendant l'amorçage automatique. Le câble doit être placé de façon à éviter tout contact avec les parties chaudes ou coupantes du poêle.

4. INSTALLATION DU POÊLE

Attention
Le montage doit exclusivement être effectué par un spécialiste agréé.

Attention
Veuillez respecter les dispositions de construction et de sécurité applicables au niveau régional. Contactez à cet effet votre ramoneur.

Attention
Seuls des matériaux d'étanchéité résistants à la chaleur et les bandes d'étanchéité, le silicone résistant à la chaleur et la laine minérale adéquats doivent être utilisés.

Attention
En cas d'un fonctionnement indépendant de l'air ambiant les raccordements de tuyaux du poêle doivent par conséquent être étanchés durablement. Utilisez un mastic pour poêle ou une colle résistante à la chaleur pour la mise en place du tuyau du poêle sur le raccord du conduit de fumée conique et pour l'insertion dans la garniture de tuyau de la cheminée.

Attention
Le poêle ne doit en aucun cas être glissé sur un sol non protégé.

Conseil
En guise de protection vous pouvez par exemple utiliser du carton ondulé solide, du carton, ou un vieux tapis. Vous pourrez ainsi pousser plus facilement le poêle.

Pour un raccordement professionnel, nous recommandons l'utilisation de conduits de fumée d'origine de marque RIKA.

Raccordement à la cheminée

- L'appareil doit être raccordé à une cheminée homologuée pour les combustibles solides et non sensible à l'humidité. L'insensibilité à l'humidité peut varier si le calcul de la cheminée aboutit à un fonctionnement à sec.
- Le conduit de cheminée doit avoir un diamètre de 100 mm au minimum pour les poêles à pellets et pour les poêles à bois selon le diamètre des tuyaux gas fumées de 130 mm à 150 mm au minimum.
- Evitez de trop longs conduits d'évacuation vers la cheminée. Un conduit d'évacuation à l'horizontale ne doit pas dépasser les 1,5 mètres.
- Evitez le plus possible les changements de direction du conduit d'évacuation vers la cheminée.
- Ne pas utilisez plus de 3 coudes au maximum dans le montage du conduit d'évacuation.
- Utilisez un élément de raccordement avec clapet de nettoyage.
- Les éléments de raccordement doivent être en métal et remplir les exigences de la norme (installer les éléments de façon étanche).
- Avant l'installation, une évaluation du conduit doit être impérativement réalisée. Les vérifications doivent être exécutées selon la norme EN13384-1.
- La dépression maximale (dans le conduit) ne doit pas dépasser 15 Pa.
- L'évacuation des gaz de fumée doit aussi être garantie en cas de panne de courant transitoire.

Attention
La présence de condensats sur la sortie des fumées doit absolument être évitée. De ce fait le montage d'un raccord femelle/femelle anti condensats peut être nécessaire. Parlez-en à votre installateur ou à votre ramoneur. Les dommages provoqués par les condensats sont exclus de la garantie.

Raccordement à un conduit de cheminée en inox

Le raccordement doit aussi être vérifié selon la norme EN13384-1.

Seuls des tuyaux isolés (double paroi) en inox doivent être utilisés. (Les tuyaux flexibles en alu ou en acier ne sont pas autorisés.)

Une trappe de visite (clapet de nettoyage) doit être présente pour une inspection et un nettoyage réguliers.

Le raccordement au conduit doit être réalisé de façon étanche.

Air de combustion

Tout processus de combustion a besoin d'oxygène provenant de l'air ambiant. Sur les poêles individuels sans raccordement d'air de combustion externe, cet air de combustion est prélevé dans la pièce. Cet air prélevé doit être restitué dans la pièce. Dans les habitations modernes, les fenêtres et portes très épaisses laissent affluer une quantité d'air trop faible. La situation est également rendue problématique en raison des ventilations supplémentaires installées dans l'habitation (p. ex. dans la cuisine ou les toilettes). Si vous ne pouvez pas acheminer d'air de combustion externe, ventilez la pièce plusieurs fois par jour afin d'éviter une dépression dans la pièce ou une mauvaise combustion.

Arrivée d'air extérieur

Uniquement pour des appareils prévus pour un fonctionnement indépendant de l'air ambiant.

- Pour un fonctionnement indépendant de l'air ambiante, l'air de combustion doit être acheminé vers l'appareil depuis l'extérieur via une conduite étanche. Selon la norme EnEV, la conduite d'air de combustion doit être pouvoir être coupée. La position ouverture/fermeture doit être clairement identifiable.
- Découpez la paroi arrière droite perforée à l'aide d'une lame de scie à métaux.
- Connectez au tube d'aspiration, soit un tuyau de diamètre 125 mm pour les poêles à bois et mixte, soit de diamètre 50 mm ou 60 mm pour les poêles à pellets. Fixez-le avec un collier de serrage (non fourni !). Pour les poêles à pellets avec une sortie plus longue, au-delà d'un mètre environ, le diamètre doit être augmenté à environ 100 mm. (Cf. gamme RIKA)
- Afin de garantir une amenée d'air suffisante, la conduite ne doit pas dépasser 4 mètres et ne pas présenter trop de courbures.
- Si la conduite mène à l'extérieur, elle doit se terminer par une protection contre le vent.
- En cas de froid extrême, surveiller l'éventuel gel de l'orifice d'aération (contrôle).
- Il est également possible d'aspirer l'air de combustion directement dans une autre pièce suffisamment ventilée (une cave p.ex.).
- La conduite d'air de combustion doit être étanchée au niveau de la tubulure d'air (colle ou mastic).
- En cas de non-utilisation prolongée du poêle, il faut boucher le conduit d'arrivée d'air extérieur, afin d'empêcher l'humidité de pénétrer dans le poêle.

Attention
Veuillez noter que l'alimentation en air de combustion provenant d'une gaine de ventilation de cheminée intégrée est susceptible d'entraîner des problèmes liés aux courants thermiques. En cas d'échauffement de l'air de combustion affluant vers le bas, ce dernier risque de s'élever et d'exercer une résistance contre la cheminée, entraînant une réduction de la sous-pression dans la chambre de combustion. Le fabricant de cheminées doit garantir que la résistance de l'air de combustion est au maximum égale à 2 PA, même dans des conditions de fonctionnement défavorables de la cheminée.

Si une ou plusieurs de ces conditions ne sont pas remplies, la conséquence est le plus souvent une mauvaise combustion dans le poêle et/ou une dépression d'air dans la pièce.

5. INFORMATIONS IMPORTANTES

Informations générales de mise en garde et de sécurité

Veuillez impérativement respecter les indications de mise en garde mentionnées en introduction.

- Avant l'installation et la mise en service du poêle, lisez attentivement tout le manuel. Respectez impérativement les dispositions et lois nationales ainsi que les directives et règlementations valables au niveau local.
- Les poêles RIKA doivent uniquement être installés dans des pièces de vie non humides. Les poêles ne sont pas protégés contre les projections d'eau et ne doivent pas être installés dans des pièces humides.
- Pour le transport de votre appareil de chauffage, seuls des auxiliaires de transport autorisés et dotés d'une force de levage suffisante doivent être utilisés.
- Votre appareil de chauffage n'est pas fait pour être utilisé comme échelle ou escabeau.
- La combustion de matériau inflammable dégage de l'énergie thermique entraînant un fort échauffement de la surface de l'appareil de chauffage, des portes, des poignées de portes, du tuyau de fumée et éventuellement de la paroi frontale de l'appareil de chauffage. Il est interdit d'entrer en contact avec ces pièces en l'absence de port de vêtements de protection ou d'auxiliaires correspondants tels que des gants thermiques ou des moyens de manipulation appropriés (poignée de commande).
- Attirez l'attention de vos enfants sur ce danger et tenez-les éloignés de l'appareil de chauffage lors du fonctionnement de ce dernier.
- Brûlez uniquement le matériau de chauffage autorisé.
- La combustion ou l'introduction de substances facilement inflammables ou explosives comme p. ex. des vaporisateurs vides dans la chambre de combustion et leur stockage à proximité immédiate de votre appareil de chauffage est strictement interdite en raison des risques d'explosion.
- Lors de l'alimentation du poêle, ne portez pas de vêtements amples ou facilement inflammables.
- Veillez à ce qu'aucune braise ne soit projetée hors de la chambre de combustion et ne chute sur des matériaux inflammables.
- Il est interdit de poser des objets non résistants à la chaleur sur l'appareil de chauffage ou à proximité de ce dernier.
- Ne mettez pas de linge à sécher sur le poêle.
- Les séchoirs à linge ou dispositifs de même type doivent être placés à une distance suffisante de l'appareil de chauffage – RISQUE ÉLEVÉ D'INCENDIE !
- Lorsque votre appareil de chauffage est en marche, il est interdit de manipuler des substances facilement combustibles ou explosives dans la pièce où il est installé ou dans des pièces attenantes.
- Si le poêle fonctionne en continu, cela a pour conséquence une usure accrue des pièces et plus particulièrement de celles soumises à des contraintes thermiques. Les intervalles de nettoyage seront aussi raccourcis. Il est donc indispensable de respecter scrupuleusement les instructions de nettoyage et d'entretien.

Attention
Aucun déchet ou liquide ne doit être brûlé dans le poêle !

Attention
N'obturez, et ne couvrez en aucun cas la grille de convection de votre poêle, afin d'éviter toute surchauffe des composants de l'appareil.

Attention
Lors du remplissage du réservoir - L'ouverture du réservoir à pellets est suffisamment grande pour permettre un remplissage sans problème. Faites bien attention à ce qu'aucun pellet chute dans les nervures de convection ou le corps du poêle brûlant. Un fort dégagement de fumée pourrait en résulter.

Conseil
Nous recommandons donc un remplissage du réservoir lorsque le poêle est froid.

Attention
Durant les phases de chauffe ou de refroidissement, votre poêle va se dilater et se rétracter. Cela peut entraîner dans certaines circonstances de légers bruits de dilatation, ou de craquements. C'est un phénomène normal qui ne peut constituer un sujet de réclamation.

Première chauffe

Le corps du poêle, ainsi que diverses pièces d'acier ou de fonte, sont peints avec une laque résistante à la chaleur. Il en est de même pour les tuyaux de raccordement. Lors de la première mise en route, le séchage de la laque est parachevé. Cela peut produire un léger dégagement d'odeur. Il faut impérativement éviter de toucher ou de nettoyer les surfaces laquées lors de cette phase de durcissement. Le durcissement de la laque est achevé après un fonctionnement à forte puissance.

Distances de sécurité

Attention
1. Par rapport aux objets non inflammables
a > 40 cm b > 10 cm
2. Par rapport aux objets inflammables et aux murs porteurs en béton armé
a > 80 cm b > 10 cm

Conseil
Merci de réserver un espace d'au moins 20 cm à l'arrière et sur les côtés du poêle pour les opérations de maintenance et d'entretien.

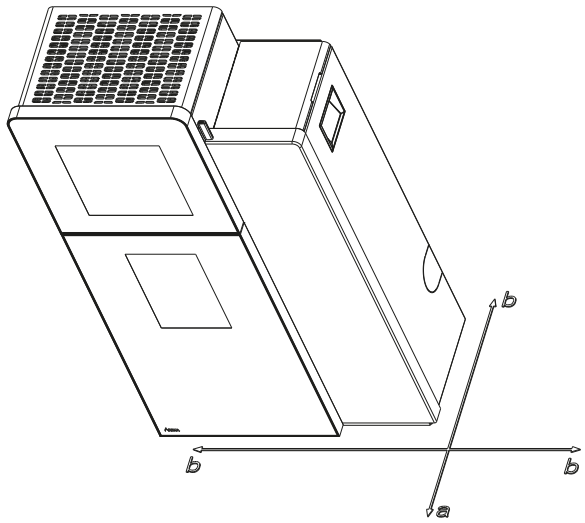

Avant la mise en place

Force portante
Avant la mise en place du poêle, assurez-vous que la force portante du sol résiste au poids du poêle.

Attention
Aucune modification ne doit être effectuée sur le foyer. La garantie se trouverait dans ce cas annulée.

Protection du sol
En cas de sols inflammables (bois, moquette, etc.), une plaque de sol est recommandée (verre, tôle d'acier ou céramique). Merci de toujours respecter les directives et réglementations locales applicables.

Raccordement au conduit de fumée

- Les conduits de fumée sont une source particulièrement de danger en termes de dégagement de gaz toxiques et de risques d'incendie. Demandez les conseils d'un spécialiste agréé pour la pose et le montage de ces derniers.
- Lors du raccordement de votre conduit de fumée à la cheminée, veuillez veiller au respect des directives de montage correspondantes dans la zone des murs à revêtement en bois.
- En cas de conditions météorologiques défavorables, surveillez impérativement la formation des gaz de fumées (inversion thermique) et aux conditions de tirage.
- En cas d'acheminement d'air de combustion trop faible, un dégagement de fumées ou de gaz de fumées risque de se produire dans votre habitation. La formation de dépôts nocifs dans l'appareil de chauffage et dans la cheminée risque par ailleurs de se produire.
- En cas de dégagement de gaz de fumées, laissez le feu s'éteindre et vérifiez que tous les orifices d'amenée d'air sont dégagés et que les conduites de gaz de fumées et le tuyau du poêle sont propres. En cas de doute, informez impérativement votre ramoneur. Un défaut de tirage peut également venir de la cheminée.

Conformité du raccordement au conduit de cheminée

Il y a différentes possibilités pour raccorder votre poêle à la cheminée, par ex :

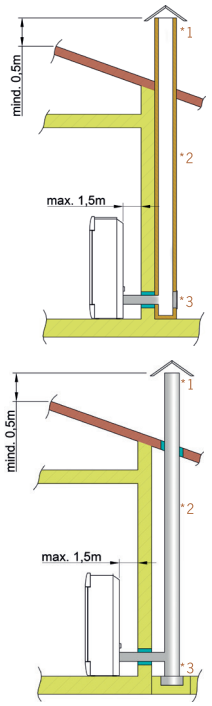

1) Brise-vent, 2) Cheminée, 3) Trappe de visite

Pour le choix d'un type de raccordement et la garantie d'une installation conforme entre le poêle et la cheminée, merci de lire le point „Installation du poêle", et de vous rapprocher d'un professionnel agréé sur votre secteur.

Poêles de type 1 (BA 1) :

- Ces derniers doivent exclusivement fonctionner avec la porte du foyer fermée.
- Lorsque le poêle ne fonctionne pas, la porte du foyer doit rester fermée.
- En cas d'un mauvais calcul de la cheminée et d'une dimension incorrecte, vous risquez de provoquer un encrassement de la cheminée, c'est à dire le dépôt de substances facilement inflammables telles que la suie et le goudron, et par voie de conséquence un incendie de cheminée.
- Si un tel événement se produit débranchez le poêle. Appelez les pompiers et mettez-vous, ainsi que tous les habitants de l'habitation, en sécurité.

Attention
En tant que poêle indépendant de l'air ambiant, votre poêle est contrôlé selon la norme EN 14785. Il peut être installé en fonctionnement dépendant ou indépendant de l'air.

LE FONCTIONNEMENT INDÉPENDANT DE L'AIR AMBIANT :
En cas de conduite d'amenée d'air et de tuyau d'évacuation des fumées étanches, le poêle à pellets est contrôlé correspondant au type FC62x suivant les principes de certification pour le contrôle et l'évaluation des foyers indépendants de l'air ambiant pour combustible solide de l'Institut Allemand de la Technique de Construction (Deutsches Institut für Bautechnik (DIBT). Le poêle peut être installé aussi en espace étanche à l'air et en association avec des installations techniques d'air ambiant (p. ex. : appareils de ventilation et d'aération, d'extraction des fumées,).

LE FONCTIONNEMENT DÉPENDANT DE L'AIR AMBIANT :
En cas d'association avec des installations techniques d'air ambiant (p. ex. : appareils de ventilation et d'aération, d'extraction des fumées, etc.), il convient de veiller à ce que le poêle et l'installation technique d'air ambiant soient contrôlés et sécurisés mutuellement (p. ex. par un contrôleur de pression différentielle). L'alimentation en air de combustion d'env. 20 m3/h doit être garantie.

Merci de toujours respecter, en concertation avec votre ramoneur compétent, les directives et réglementations locales applicables. Nous déclinons toute responsabilité pour tout changement postérieur à l'impression de la présente notice. Nous nous réservons le droit de procéder à toute modification.

Conduit d´air de convection

Seulement pour les poêles équipé de MULTIAIR :
Un cache est monté directement en usine sur la conduite d'air de convection, afin d'empêcher une transmission de la chaleur directement dans le mur.

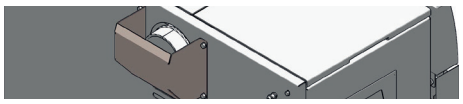

Modèle abstrait

Un fonctionnement sans ce cache, ou sans avoir connecté le tuyau d'air de convection n'est pas autorisé. Le non-respect de cette disposition entraînerait la perte de la garantie, et aucun dommage ne pourrait être pris en charge.

- La température et la quantité d'air de convection d'un ventilateur conviennent pour le chauffage d'une pièce supplémentaire.
- Respectez impérativement les directives anti-incendie spécifiques à votre région / pays. Vérifiez auprès des autorités compétentes l'emplacement du raccordement.
- La température maximale de l'air de convection se monte à 180°C à la sortie de l'appareil.
- La conduite d'air de convection doit être la plus courte possible.
- La conduite d'air de convection doit être la plus directe possible (minimisez au maximum les coud

Attention
Merci de vous reporter impérativement aux prescriptions spécifiques locales ou nationales en matière de protection contre l'incendie, avant tout raccordement de la conduite d'air de convection. L'installation et le montage doivent être uniquement réalisés par un professionnel formé.

6. CE QU'IL FAUT SAVOIR SUR LES GRANULÉS

Ce que sont les granulés

Les granulés de bois sont un combustible normalisé. Chaque fabricant doit se conformer à certaines obligations, afin de permettre un chauffage optimal et offrant une bonne efficacité énergétique. Les granulés sont produits à partir de déchets de bois résultant de travaux de sciage et de rabotage ainsi que de morceaux de bois des installations forestières. Ce produit de sortie est divisé, séché puis comprimé sous forme de combustible sans utilisation d'un agent liant.

ENplus – granulés
Cette norme définit des critères de sécurité sur le marché européen des granulés. Des numéros d'identification garantissent la traçabilité des granulés.

Les installations de production et le déroulement du processus de fabrication sont contrôlés chaque année chez les fabricants de granulés. Un système d'assurance qualité veille à la conformité des granulés avec les exigences de cette nouvelle norme. La condition préalable à un chauffage sans défaut est ainsi garantie.

Specification granules de bois selon ENplus – A1

Paramètres	Unité	ENplus-A1
Diamètre	mm	6 (±1)[2]
Longueur	mm	3,15–40[3]
Densité en vrac	kg/m³	≥ 600
Pouvoir calorifique	MJ/kg	≥ 16,5
Teneur en eau	Ma.-%	≤ 10
Fraction des fines	Ma.-%	≤ 1
Résistance mécanique	Ma.-%	≥ 97,5[4]
Teneur en cendres	Ma.-%[1]	≤ 0,7
Température de ramollissement des cendres	(DT) °C	≥ 1200
Teneur en chlore	Ma.-% [1]	≤ 0,02
Teneur en soufre	Ma.-% [1]	≤ 0,03
Teneur en azote	Ma.-% [1]	≤ 0,3
Teneur en cuivre	mg/kg [1]	≤ 10
Teneur en chrome	mg/kg [1]	≤ 10
Teneur en arsenic	mg/kg [1]	≤ 1
Teneur en cadmium	mg/kg [1]	≤ 0,5
Teneur en mercure	mg/kg [1]	≤ 0,1
Teneur en plomb	mg/kg [1]	≤ 10
Teneur en nickel	mg/kg [1]	≤ 10
Teneur en zinc	mg/kg [1]	≤ 100

1) à l'état anhydre

2) Le diamètre doit être indiqué

3) 1 % des granulés au maximum peuvent présenter une longueur supérieure à 40 mm, longueur max. 45 mm

4) La valeur limite ≥ 97,7 Ma.-% est applicable lors des mesures avec le lignotester (contrôle interne)

Votre poêle est seulement agréé pour la combustion de granulés de bois en qualité certifié. Nous vous prions de demander un combustible contrôlé et une liste de fabricants de combustibles certifiés à votre représentant en poêle à granulés.

Attention
Brûlez exclusivement des granulés contrôlés selon la norme ENplus - A1. L'utilisation de combustibles en granulés de qualité inférieure ou non autorisés affecte le fonctionnement de votre poêle et peut conduire à l'annulation de l'assurance et de la garantie et de la responsabilité produit associée.

Attention
Il ne faut pas brûler de la paille, du maïs et des plaquettes des dans le four! Respectez l'interdiction de faire brûler des déchets ! Votre poêle peut être endommagé, de plus la garantie se trouverait dans ce cas annulée.

Ajout de combustible pendant le fonctionnement

Attention
Lors du remplissage ne touchez pas le poêle chaud avec le sac de granulés. Retirez immédiatement les granulés en-dehors du réservoir !

Pour éviter que le feu ne s'éteigne par manque de combustible, nous vous conseillons de vérifier que le réservoir est suffisamment rempli. Vérifiez régulièrement le niveau de remplissage du réservoir. Le couvercle du réservoir doit rester fermer sauf lors du remplissage.

Si vous ouvrez le couvercle et remplissez le réservoir pendant que l'appareil fonctionne, le ventilateur démarre et l'alimentation en granulés s'arrête. Le poêle se remet en marche après la fermeture du couvercle.

Capacité du réservoir : (cf. CARACTÉRISTIQUES TECHNIQUES)

Stockage des granulés

Pour garantir une combustion sans problème des granulés en bois, il est absolument nécessaire de garder le combustible autant que possible au sec et sans poussières.

Même en sachets, les granulés ne doivent pas être stockés à l'air libre ni exposés à l'atmosphère. Ceci risquerait d'entraîner un engorgement de la vis sans fin.

Attention
Les bouchons de vis sans fin sont exclus de la garantie.

7. TECHNOLOGIE ET FONCTIONS DE SÉCURITÉ

L'avance technologique de votre nouveau poêle à granulés est le résultat d'années de pratique et de tests en laboratoire. Ses avantages sont remarquables.

Confort d'utilisation

Vous pilotez toutes les fonctions avec l'écran tactile intégré. La commande est très simple grâce à l'interface conviviale.

Efficience maximale - émissions minimales

Tous les processus se déroulent automatiquement dans le poêle. Les facteurs

- régulation de l'air
- surveillance de la température
- ajout de pellets

sont harmonisés en continu. Cela garantit une combustion optimale. Il en résulte une faible consommation et de très bonnes valeurs d'émission de gaz, inférieures aux valeurs limites autorisées.

Remarque
En raison de la régulation automatique, des crépitements de flamme, la chute de pellets et l'excitation des composants électroniques sont audibles pendant le fonctionnement.

DAR - Dynamic Air Regulation

Un capteur de pression différentielle intégré dans le système d'arrivée d'air mesure le débit d'air. La vitesse de la soufflerie est ajustée automatiquement et garantit une combustion optimale.

La conduite d'air d'un système d'apport en air externe est également surveillée de cette manière.

Surveillance du tirage

Le tirage dans la chambre de combustion est régulièrement vérifié pendant l'utilisation. Si le niveau de dépression franchit le seuil fixé, une utilisation optimale ne peut plus être garantie et l'appareil s'éteint donc pour des raisons de sécurité, avec affichage du message d'erreur « PAS DE DÉPRESSION ».

Attention
Dans le cas d'un fonctionnement sans raccordement à l'air extérieur, avec en même temps, par exemple une hotte aspirante ou une VMC... etc, le capteur de pression peut provoquer l'extinction du poêle à pellets, à cause d'une possible baisse de pression dans la pièce. Il est important de fournir une arrivée d'air en quantité suffisante dans la pièce où le poêle est chauffé.

Basses températures - arrêt

Si le poêle se refroidit en dessous de la température minimale définie, il s'arrête. Cet arrêt peut aussi être dû à un allumage des granulés retardé.

Protection électrique contre la surtension

L'appareil est protégé contre les surtensions par un fusible principal (sur la face arrière de l'appareil).

Cycle d'auto-nettoyage

Toutes les heures, la vitesse de rotation du ventilateur du gaz de fumée augmente pour peu de temps afin d'évacuer les cendres du foyer, augmentant ainsi la sécurité de fonctionnement. L'écran affiche nettoyage comme état de fonctionnement.

Uniquement pour poêles avec grille basculante :
Toutes les 5 heures (intervalle à régler selon besoin), le poêle procède à un cycle d'auto-nettoyage supplémentaire. L'appareil passe en état de combustion. Ensuite, après exécution d'un cycle de basculement il est allumé de nouveau. Sur l'écran, l'affichage d'état nettoyage approfondi apparaît en continu. Le cycle de basculement sert à évacuer les cendres et dépôts durs du foyer dans le tiroir à cendres.

Attention
Cette fonction supplémentaire ne pourra en aucun cas remplacer le nettoyage manuel décrit dans les chapitres NETTOYAGE et ENTRETIEN. Il est impératif d'effectuer celui-ci dans des intervalles réguliers.

Attention
Lors du processus de décendrage automatique (démarrage ou nettoyage), un bruit dû à la rotation de la grille de décendrage peut se faire entendre temporairement.

Surveillance des composants

Les composants électriques de l'appareil sont constamment contrôlés pendant le fonctionnement de l'appareil. Si l'un des composants tombe en panne ou ne peut être manœuvré correctement, l'appareil s'arrête et un massage d'erreur ou d'avertissement s'affiche (cf. MODE D'EMPLOI ECRAN TACTILE).

Surveillance moteur vis sans fin

Des pellets trop longs, ou trop humides, ou même avec un taux de poussière trop élevé, peuvent générer un bouchon dans le canal de la vis sans fin. (Cf. „CE QU'IL FAUT SAVOIR SUR LES GRANULÉS") Cela peut aussi se produire lorsque les pellets s'accumulent dans le bol de combustion et remontent jusqu'au tuyau de descente des granulés. Dans les deux cas, le moteur de vis sans fin se retrouve en surtension, ce qui produit le message d'erreur : „MOTEUR DIAGONAL BLOQUE". Le fonctionnement du poêle s'en trouve arrêté. Merci de prévenir rapidement votre service client dans ce cas !

Coupure de courant (pendant que l'appareil fonctionne)

Si la coupure de courant est de courte durée, les fonctions réglées avant la coupure sont reprises. Sinon, le poêle se met en phase de démarrage si la température est suffisamment élevée ou s'il reste suffisamment de braises. Si ce n'est pas le cas (coupure trop longue), le poêle entre en phase d'arrêt. (env. 10 min). Cet arrêt est suivi d'un démarrage automatique.

Coupure de courant (pendant le démarrage)

La procédure de démarrage reprend après une courte coupure de courant. Si la coupure dure et s'il ne reste pas suffisamment de braises, l'appareil entre en phase d'arrêt. Le ventilateur continu de fonctionner pour finir de brûler le reste des granulés de la chambre (env. 10 min). Cet arrêt est suivi d'un démarrage automatique.

8. MONTAGE/DÉMONTAGE DE LA PIERRE ET OPTIONS

Attention
N'effectuez aucune manipulation sur l'appareil tant qu'il est branché. Le poêle doit être éteint et refroidi avant toute intervention.

Attention
Lors des opérations de montage/démontage, ne laissez aucune petite pièce (vis, etc.) tomber dans le réservoir à combustible. Cela pourrait bloquer la vis d'alimentation et endommager le poêle.

Attention
Lors des différentes opérations de démontage, faites particulièrement attention à vos doigts ainsi qu'aux différentes pièces du poêle et de son habillage. Placez les composants sur une surface douce, (couverture, par exemple) afin d'éviter les éraflures.

Conseil
Les indications gauche / droite, s'entendent positionné face à l'avant du poêle !

Démontage de la pierre

Ouvrez le couvercle du réservoir de pellets.

Otez l'écrou hexagonal auto-bloquant, y compris la plaque de recouvrement servant à l'étanchéité du réservoir.

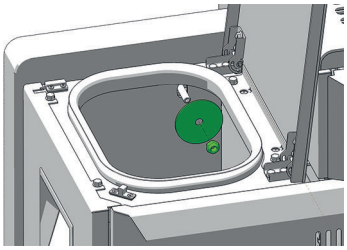

Soulever un peu la pierre et la retirer avec précaution vers l'avant légèrement en oblique.

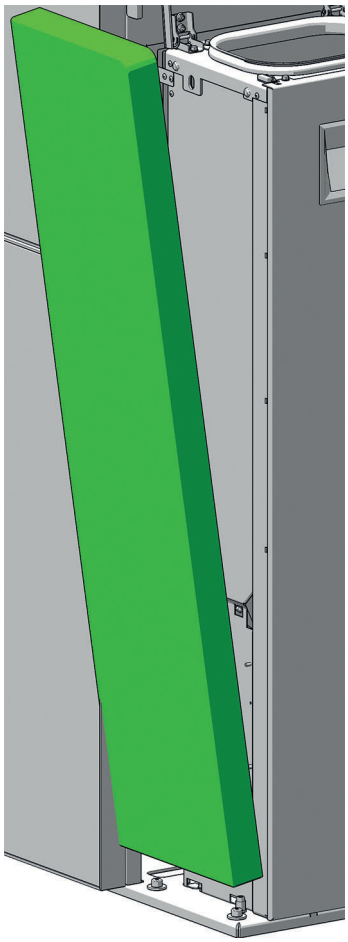

Démontage paroi arrière

Démontez le levier du clapet d'échappement.

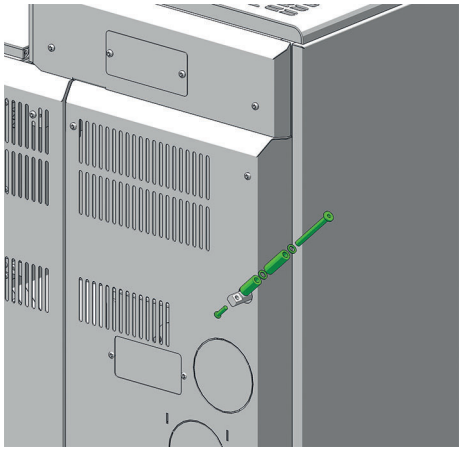

Dévissez les 2 vis sur le panneau arrière. Le panneau bascule vers l'arrière, vous pouvez le soulever vers le haut.

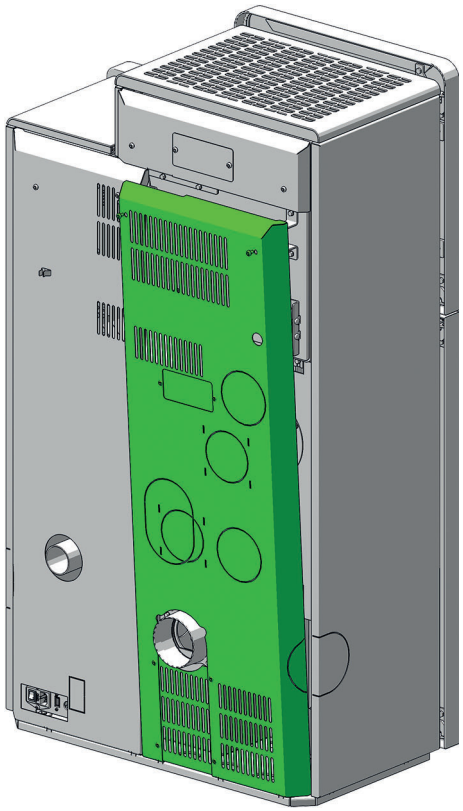

Démontage paroi latérale

Ôtez le couvercle de l'appareil, en le soulevant tout simplement.

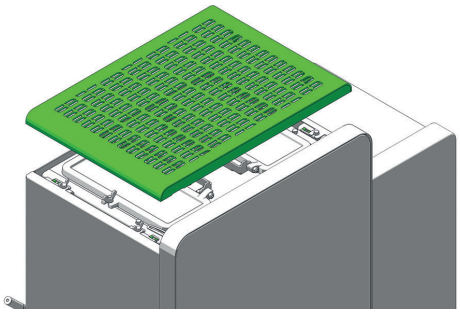

Dévissez les deux vis à oreilles.

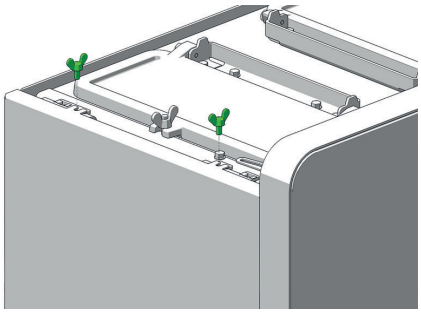

Faites basculer la paroi latérale. Soulevez-la par le haut.

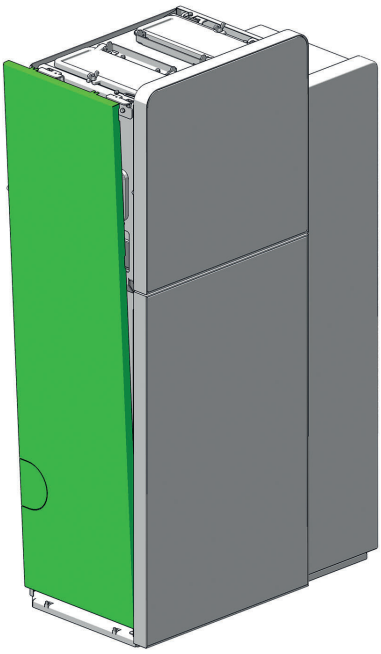

Ouvrez le couvercle du réservoir jusqu'à la butée. Il reste ouverte dans cette position.

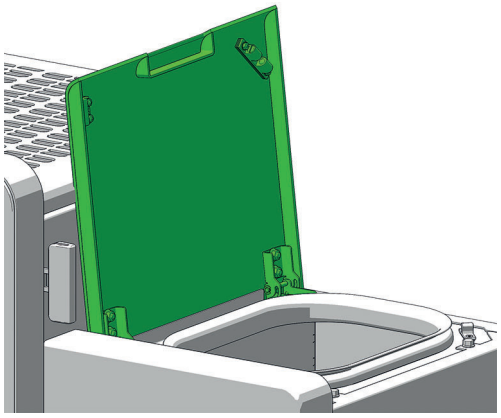

Dévissez les 2 vis à six pans.
Faites basculer la paroi latérale avec précaution.

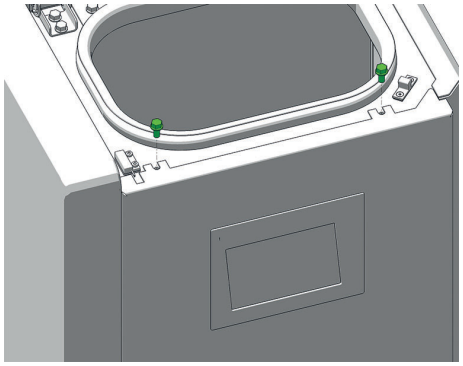

Débranchez le câble de l'écran tactile.
Enlevez la paroi latérale vers le haut.

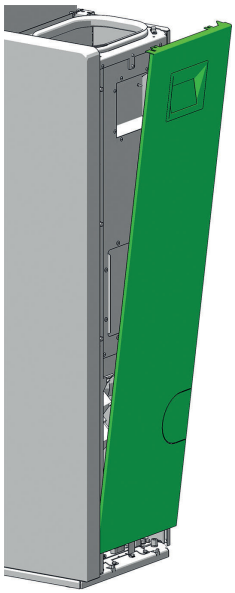

Vue d'ensemble des sorties de fumée

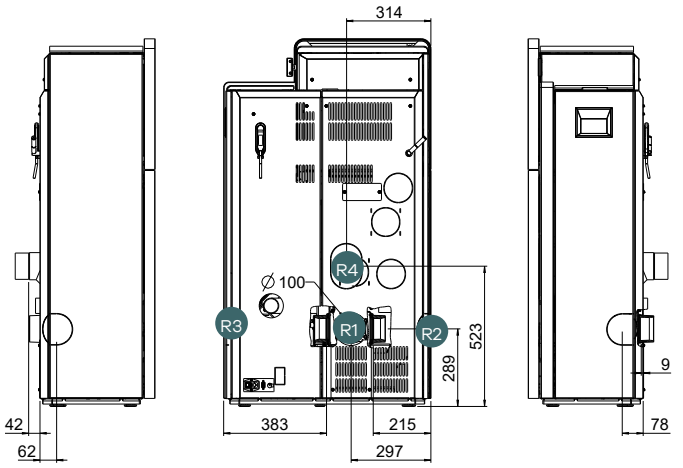

Conseil
Les indications gauche / droite, s'entendent positionné face à l'avant du poêle !

Nr.	Sortie	Pièces
R1	arrière	-
R2	latérale gauche	E11319 tuyau de fumée droit*
R3	latérale droite	E11318 tuyau de fumée droit*
R4	arrière haute	E14462 coude à 90° avec trappe*

*dans la gamme de tuyaux standards RIKA

Attention
N'effectuez aucune manipulation sur l'appareil tant qu'il est branché.

Attention
Lors des opérations de montage/démontage, ne laissez aucune petite pièce (vis, etc.) tomber dans le réservoir à combustible. Cela pourrait bloquer la vis d'alimentation et endommager le poêle.

Attention
Faites particulièrement attention à vos doigts ainsi qu'aux différentes parties du revêtement et aux modules du poêle pendant ces opérations. Placez les composants sur une surface douce pour éviter les éraflures.

Attention
Protégez de la chaleur toutes les câbles et les tuyaux en silicone à l'intérieur du poêle ! Un montage incorrect peut endommager votre poêle, et entraîner une perte de la garantie.

Sortie de fumées arrière haute R4

Démontez le levier du clapet d'échappement et la paroi arrière gauche comme décrit auparavant.

Découpez la paroi le long des perforations marquées avec une scie de fer.

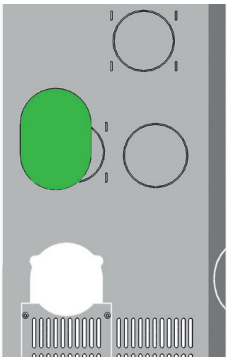

Démontez le bouclier thermique et dévissez la tôle de protection inférieure.

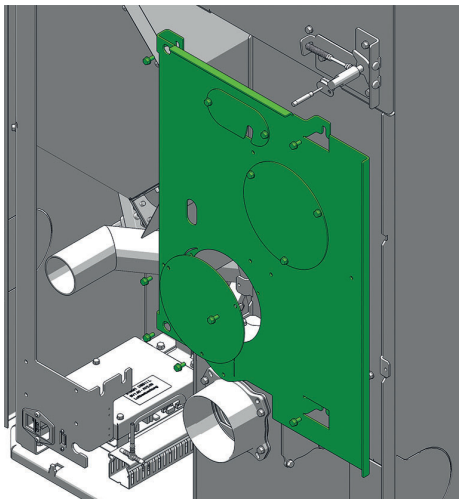

Découpez la paroi le long des perforations marquées avec une scie de fer.

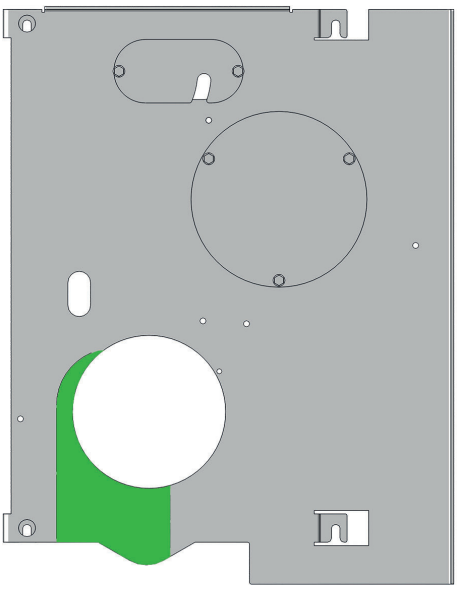

Remplacez la tubulure des gaz de fumée par le couvercle de la boîte de fumée en haut.

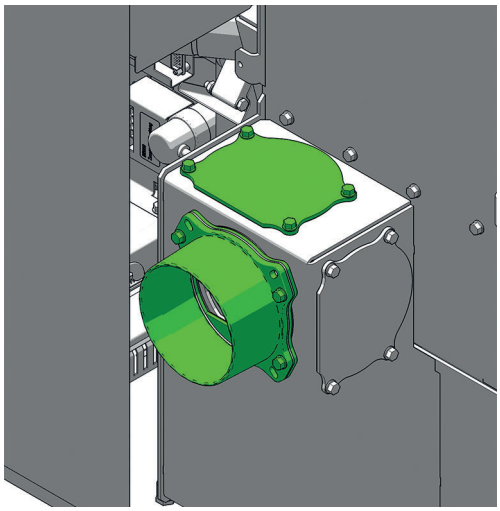

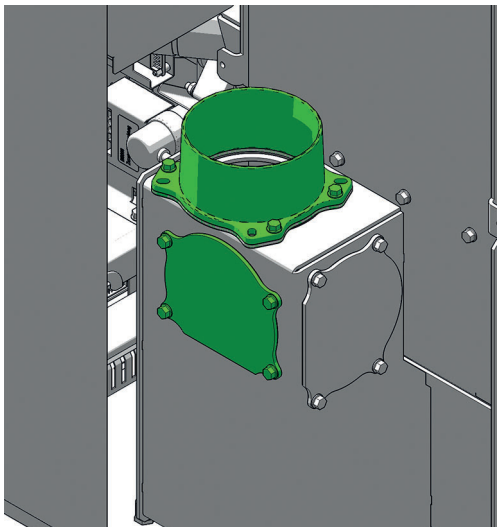

Remontez le bouclier thermique.

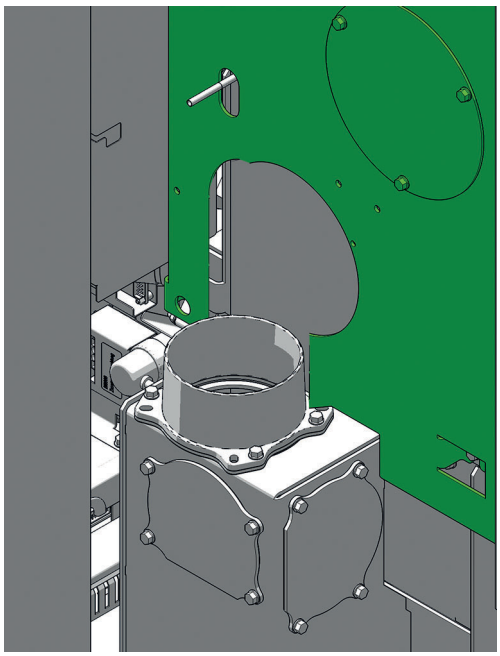

Attention
Le fonctionnement du poêle sans bouclier thermique est interdit. Dans le cas contraire, la garantie ne s'appliquerait plus.

Mettez le coude à 90° avec trappe sur la tubulure. Le raccordement au conduit doit être réalisé de façon étanche.

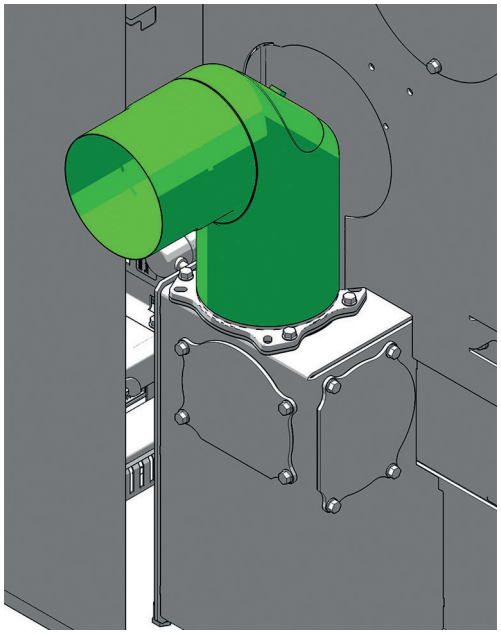

FR

Remontez la paroi arrière et le levier du clapet d'échappement.

Sortie de fumées à gauche R2

Démontez la paroi arrière gauche et la paroi latérale gauche comme décrit auparavant.

Découpez la paroi le long des perforations marquées avec une scie de fer.

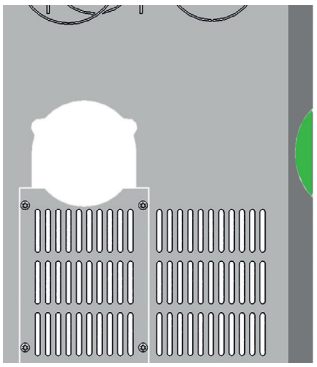

Découpez la paroi latérale le long des perforations marquées avec une scie de fer.

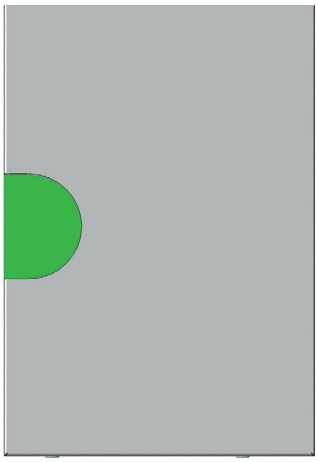

Remplacez la tubulure des gaz de fumée par le couvercle de la boîte de fumée à gauche.

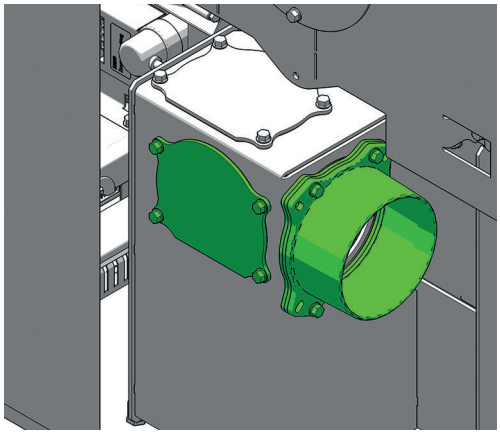

Mettez le tuyau de fumée correspondant sur la tubulure latérale. Le raccordement au conduit doit être réalisé de façon étanche!

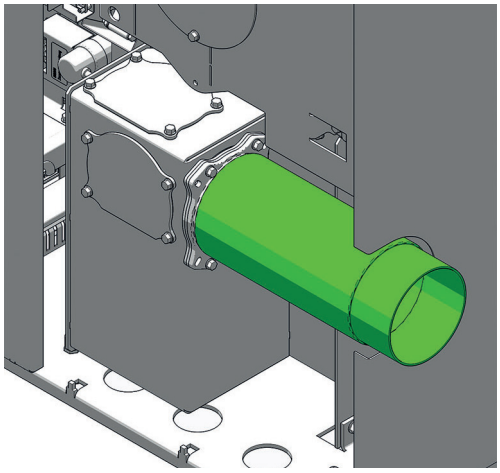

Remontez toutes les pièces démontées dans l'ordre inverse..

Sortie de fumées à droite R3

Démontez les deux parois arrières et la paroi latérale du droite comme décrit auparavant.

Découpez la paroi arrière le long des perforations marquées avec une scie de fer.

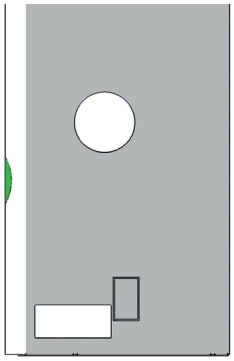

Découpez la paroi latérale le long des perforations marquées avec une scie de fer.

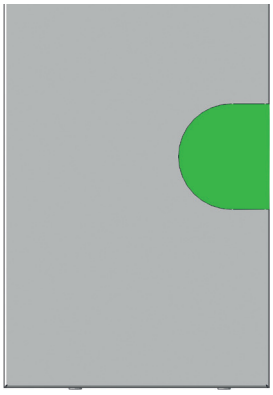

Remplacez la tubulure des gaz de fumée par le couvercle de la boîte de fumée à droite.

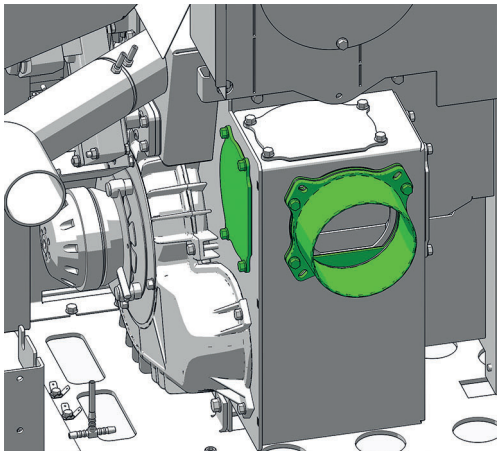

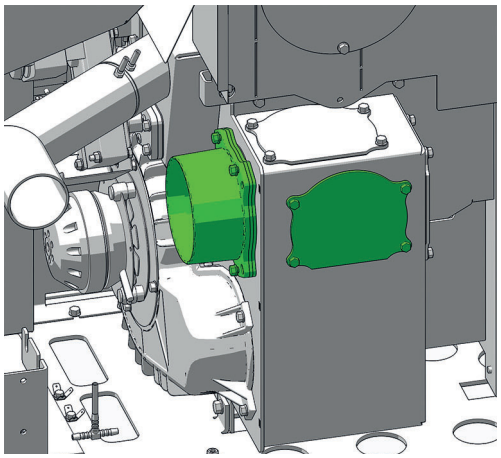

Mettez le tuyau de fumée correspondant sur la tubulure latérale. Le raccordement au conduit doit être réalisé de façon étanche!

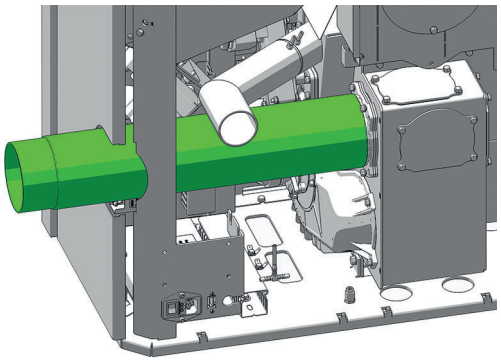

Remontez toutes les pièces démontées dans l'ordre inverse.

9. OPTIONS CONFORT

FR

Capteur d'ambiance, Capteur d'ambiance radio

Cette option permet de commander votre poêle-cheminée par le biais du capteur d'ambiance. En plus de la température ambiante, les temps de chauffage souhaités peuvent également être réglés. La température ambiante paramétrée est maintenue pendant la durée des temps de chauffage.

Des informations plus précises sont disponibles dans la notice d'utilisation des options capteur d'ambiance ou du capteur d'ambiance radio.

Interface

pour diverses options

Le CAPTEUR D'AMBIANCE et LE CAPTEUR D'AMBIANCE RADIO peuvent être raccordés sur l'interface (face arrière du poêle) à l'aide du câble de connexion fourni.

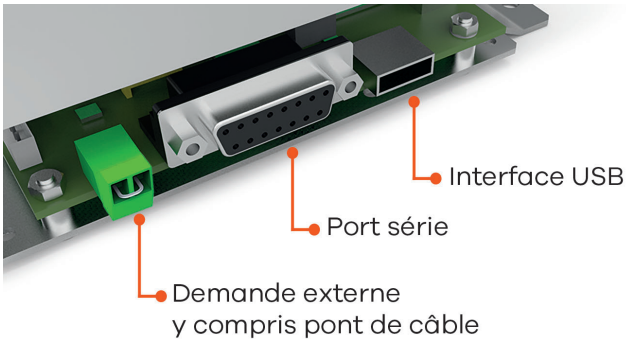

(À L'ÉTAT DE LIVRAISON)

Thermostat d'ambiance externe

Votre poêle-cheminée est équipé d'une interface située sur la paroi arrière, sur laquelle le raccordement d'un thermostat d'ambiance disponible dans le commerce est possible. L'utilisation d'un câble bipolaire d'une section de 0,5 à 0,75 mm² est à cet effet nécessaire. Ce câble peut être fixé à la place du pont de câble monté à l'état de livraison.

Raccordement externe pont de câble

Si la commande de votre poêle-cheminée doit être prise en charge par un thermostat d'ambiance externe, vous devez raccordement ce dernier (1) à la place du pont de câble (2) monté en standard.

Le thermostat d'ambiance externe raccordé peut fonctionner en MODE MANUEL ou en MODE AUTOMATIQUE. La puissance de chauffage paramétrée est approchée dans les deux modes. En MODE AUTOMATIQUE, les temps de chauffage paramétrés sur l'appareil peuvent en outre être activés.

Dans le menu principal INFO, vous pouvez lire, dans le point de sous-menu Info–Entrées, si la demande externe est actuellement activée.

Si votre poêle-cheminée reçoit une demande externe de réglage du fonctionnement, sa déconnexion peut nécessiter jusqu'à 5 minutes. Tous les autres réglages de votre thermostat d'ambiance sont indiqués dans la notice d'utilisation fournie.

Attention
Aucun fonctionnement n'est possible en l'absence de raccordement d'un pont de câble ou d'un thermostat d'ambiance externe. La demande externe est prioritaire sur tous les autres modes (MANUEL/AUTOMATIQUE/CONFORT).

Option RIKA FIRENET

Uniquement pour les poêles à granulés et poêles mixtes avec écran tactile et version 2.16 ou supérieure

Le module RIKA FIRENET permet de relier votre poêle au réseau internet. Vous pouvez vous connecter au poêle à partir de n'importe quel appareil disposant d'une liaison internet (Tablette, PC, smartphone...). Vous pouvez ainsi visualiser le statut de votre poêle, ainsi que diverses informations et procéder au réglage de certains paramètres à distance.

Pour plus d'informations, contactez votre distributeur agréé.

RIKA VOICE commande vocale

Uniquement pour les poêles à granulés et poêles mixtes avec écran tactile en version V2.26 en combinaison avec module RIKA FIRENET et Amazon Alexa

RIKA VOICE vous permet de contrôler votre poêle à pellets ou poêle mixte RIKA par commandes vocales. Mettre en marche ou arrêter, changer de mode de fonctionnement, régler la puissance calorifique souhaitée ou la température ambiante : une courte phrase suffit !

Plus informations sur rika.fr ou chez votre revendeur RIKA.

10. NETTOYAGE

Le type de combustible détermine la fréquence des nettoyages et des opérations d'entretien de votre poêle. La présence d'humidité, de cendres, de poussière et de copeaux peut entraîner un doublement de la fréquence. Nous vous rappelons de n'utiliser comme combustible que les granulés de type conseillé et contrôlé.

Attention
Les cendres peuvent être encore chaudes. Gardez-les dans un récipient métallique. RISQUE D'INCENDIE ! Dans un état refroidi jetez dans les ordures menageres normales.

Attention:
Nous vous conseillons de faire effectuer un entretien complet sur votre poêle chaque année par un professionnel agréé.

Ouvrir la porte de la chambre de combustion

Votre poêle vous est livré avec une clé pour ouvrir la porte de la chambre de combustion et la porte du cendrier. Vous pouvez la suspendre à la face arrière du poêle.

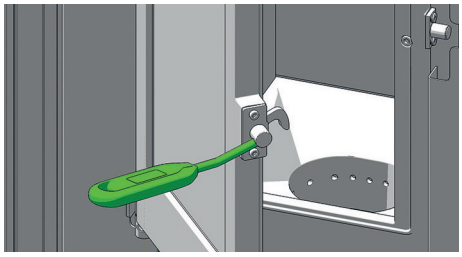

Nettoyer le foyer de combustion

En cas de besoin, au minimum 1 fois par semaine

Attention
Nettoyez régulièrement le foyer de combustion. Effectuez le nettoyage à froid, quand les braises sont éteintes !

Le vidage automatique des cendres avant et pendant le fonctionnement de l'appareil ne suffit pas à éviter l'encombrement. Nettoyez régulièrement la chambre de combustion, la grille basculante et le bac de combustion du mâchefer et des cendres.

Utilisez la fonction de nettoyage pour mettre la grille à la verticale.

Retirez le mâchefer avec la brosse livrée. Poussez les cendres vers le cendrier à l'aide d'une balayette avant de passer l'aspirateur dans le foyer.

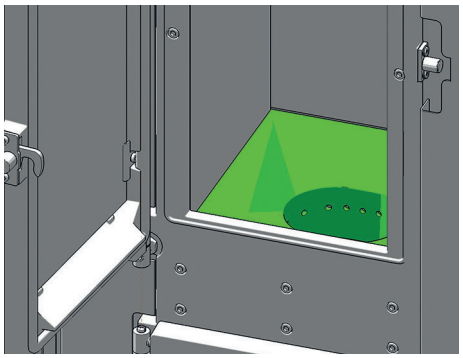

Lors du nettoyage avec la brosse, faites attention à ne pas endommager l'allumage. Aspirez régulièrement le tuyau d'allumage et degagez à l'intérieur les dépôts de poussière.

Nettoyer la sonde de température de flamme

Nettoyez à intervalles réguliers les dépôts de cendres sur la sonde de température de flamme. Utilisez à cet effet un chiffon propre ou du papier journal.

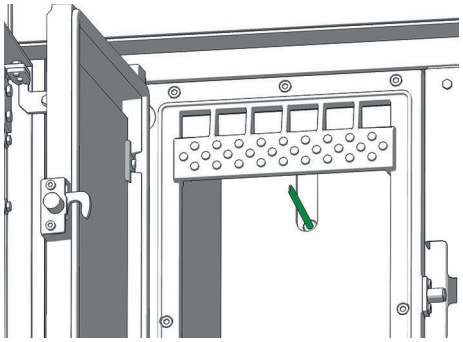

Vider le tiroir à cendres

Videz régulièrement le tiroir à cendres. Tirez-le simplement vers vous lorsque la porte du cendrier est ouverte.

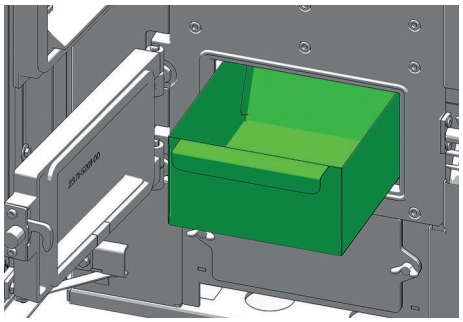

Nettoyer le verre de porte

En cas de besoin

Les produits de combustion de certaines substances inflammables, en particulier les très fines cendres des granulés de bois, créent un dépôt, semblable à une buée. Suivant la qualité des granulés (en particulier en cas de faible puissance) ce dépôt peut être clair ou sombre. Nettoyez au mieux le verre de la porte du foyer avec une étoffe humide. Pour nettoyer les salissures difficiles, vous trouverez chez votre représentant en poêle un détergent spécifique, sans solvant ni acide caustique pouvant abîmer la surface de verre.

Nettoyer les surfaces laquées

En cas de besoin

Essuyez les surfaces laquées avec un chiffon légèrement humide, puis séchez immédiatement avec un chiffon doux et sec. Ne pas frotter. N'utilisez aucun nettoyant contenant des solvants.

11. ENTRETIEN

Conseil
Votre revendeur spécialisé Animo vous conseillera volontiers et peut vous proposer un contrat d'entretien.

En fonction de la quantité de granulés consommée, un message demandant de procéder à l'entretien s'affiche sur l'écran tactile. Le message peut être acquitté sur l'écran tactile, et le poêle peut continuer à fonctionner. Procédez cependant à l'entretien le plus rapidement possible.

Ensuite, réinitialisez le compteur de granulés restant à consommer avant le prochain entretien, dans le menu SETUP – RESETS selon le mode d'emploi de l'ECRAN TACTILE.

Conseil
Le message apparaîtra régulièrement tant que la réinitialisation dans le menu SETUP - RESETS n'aura pas été effectuée.

Attention
Le poêle doit être débranché et refroidi avant d'effectuer tout entretien !

Nettoyer les orifices de convection

Dégagez régulièrement les orifices de convection en aspirant les dépôts de poussière.

Avant le début de la saison de chauffage suivante, il est recommandé de procéder à un nettoyage approfondi du poêle pour éviter d'être incommodé par les odeurs.

Attention
N'obturez, et ne couvrez en aucun cas la grille de convection de votre poêle, afin d'éviter toute surchauffe des composants de l'appareil.

Nettoyer l'arrivée d'air

Attention
Uniquement lorsque le poêle est refroidi ! Vous pourriez aspirer des granulés incandescents – RISQUE D'INCENDIE !

Aspirez dès que nécessaire, les conduits d'arrivée d'air de combustion externe.

Nettoyer le réservoir à pellets

Ne remplissez pas immédiatement le réservoir entièrement vide mais éliminez tout d'abord les résidus (poussière, copeaux, etc.) du réservoir à l'aide d'un aspirateur. L'appareil doit préalablement avoir été débranché.

Nettoyer les conduits de gaz de fumée

Les conduits de gaz de fumées sont situés dessous et à coté du foyer et autours du four.

Ôtez le couvercle de convection, en le soulevant tout simplement.

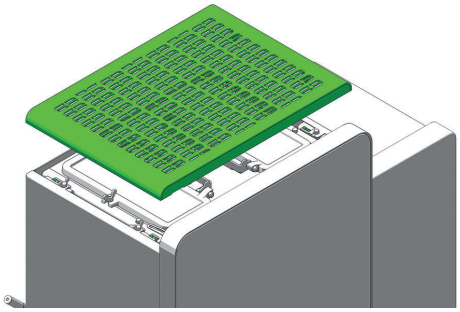

Démontez la paroi latérale gauche comme décrit auparavant.

Dévissez les deux écrous à oreilles et ouvrez les deux couvercles de nettoyage jusqu'à la boutée.

Attention
Veillez à vos doigts ! Danger de blessure !

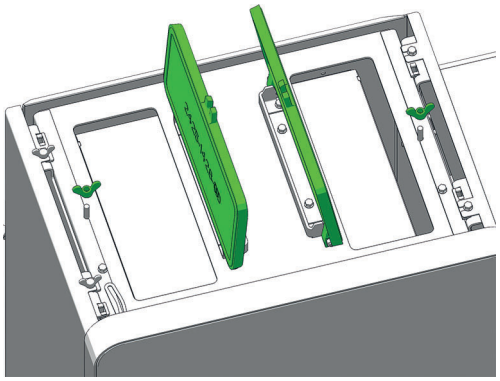

Nettoyez maintenant les conduits d'évacuation de fumées avec les brosses fournies. Aspirez les résidus de combustion dans la zone du déflecteur.

Appuyez sur le levier du clapet d'échappement pour l'ouvrir.

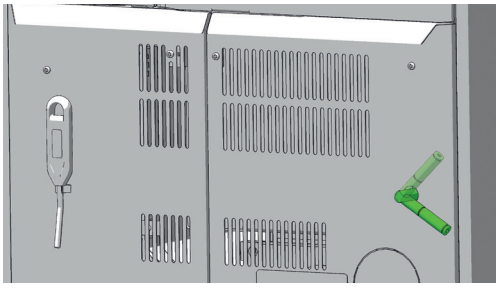

Desserrez l'écrou à oreilles du couvercle de nettoyage latéral. Ouvrez le couvercle de nettoyage jusqu'à la boutée et fixez-le de nouveau avec l'écrou à oreilles.

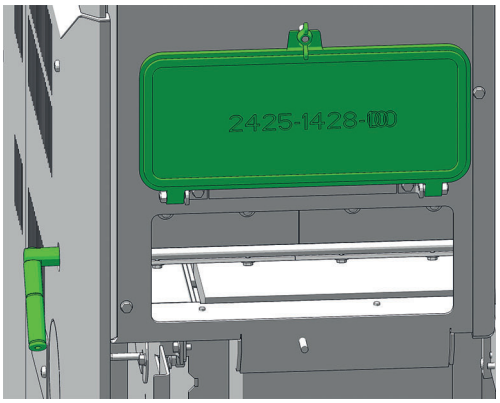

Nettoyez maintenant les conduits d'évacuation de fumées et la zone du déflecteur avec les brosses fournies. Aspirez les résidus de combustion.

Dévissez les deux vis à oreilles et enlevez le couvercle de nettoyage dessous le cendrier.

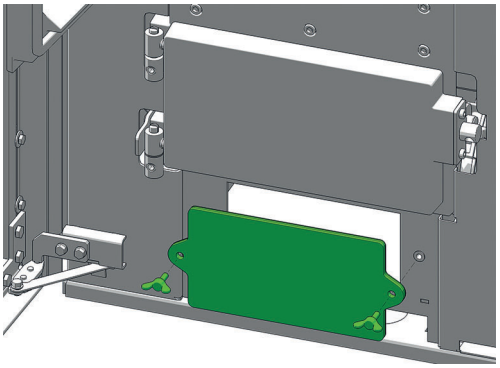

Dévissez les deux vis à oreilles du couvercle de nettoyage en arrière et enlevez le couvercle.

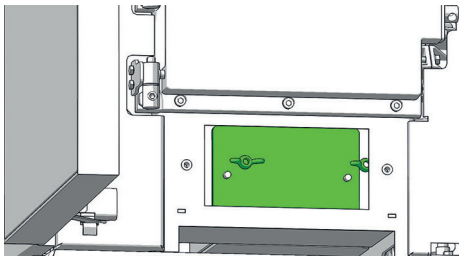

Aspirez les résidus de combustion dans le collecteur de fumée et notamment dans les bandes de transition avec les conduits de fumée latéraux (gauche et droite).

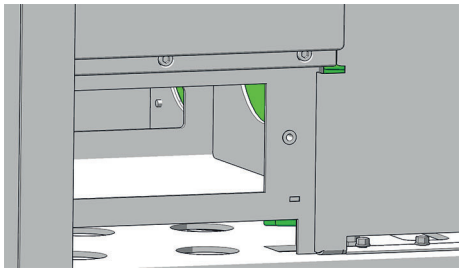

Aspirez les résidus de combustion du boitier de fumée.

Remontez dans l'ordre inverse toutes les pièces démontées.

Attention
Si les joints des couvercles de ramonage ne sont pas étanches, votre appareil risque s'aspirer un «mauvais air», entraînant une combustion incomplète dans le bac de combustion puis une accumulation de pellets - RISQUE D'INCENDIE !

Remplacez les joints poreux ou effilochés pendant les opérations d'entretien, cela garantira le bon fonctionnement de votre appareil.

Nettoyer les tuyaux

(1 fois par an)

Ôtez les tuyaux de fumée, contrôlez et nettoyez le raccord. Les dépôts de suie et de poussière se trouvant dans le poêle et dans les tuyaux de fumée peuvent être brossés et aspirés.

Attention
Les amoncellements de suie peuvent affecter la performance du poêle et représentent un risque pour la sécurité !

Contrôler les coussinets

(1 fois par an)

Tous les coussinets (par ex : coussinet de la vis d'alimentation, de la grille basculante) doivent être vérifiés au minimum 1 fois par an, et nettoyés ou remplacés suivant leur état.

Contrôler l'étanchéité

(1 fois par an)

L'état des joints doit être contrôlé au moins une fois par an. Les joints défectueux doivent être réparés ou remplacés.

Attention
Seuls des joints intacts garantissent un fonctionnement parfait de votre poêle-cheminée.

Conseil
Veuillez cherchez les joints et le kit d'étanchéité à la liste des pièces de rechange.

Changement de l'éclairage en four

Conseil
Nous recommandons de charger un professionnel agrée de changer un luminaire grillé.

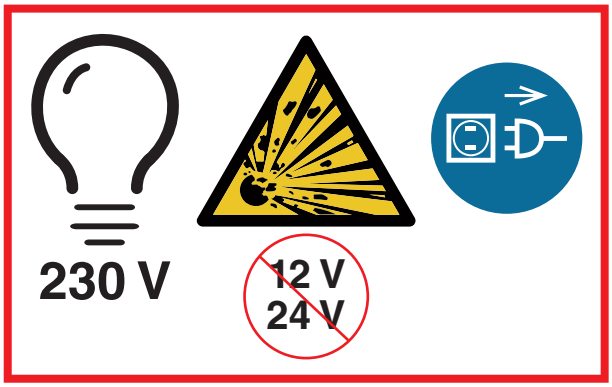

Alerte de sécurité
Attention, tension électrique - avant de travailler sur l'appareil, débranchez le cordon d'alimentation!
Utilisez uniquement une ampoule 230 V de la gamme de pièces de rechange d'origine RIKA. (1x inclus).

Lors de l'utilisation d'ampoule 12 V / 24 V, il y a un risque d'explosion d'ampoule !

Ne pas utiliser sans verre de protection !
Remplacez un verre brisé immédiatement !

Tirez le verre avec le clip en dehors de la fixation. Enlevez à la gauche.

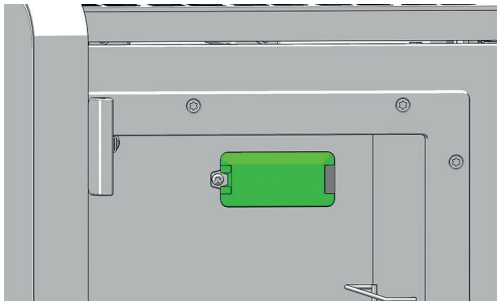

Enlevez l'ampoule en le tirant à gauche. Mettez l'ampoule nouveau au culot.

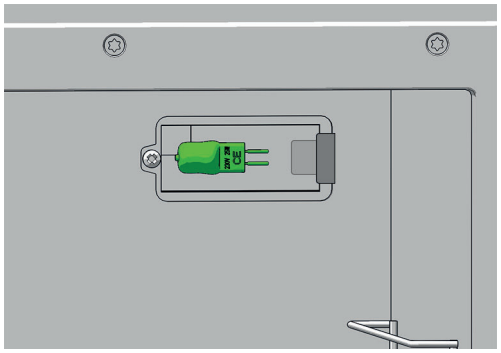

Glissez le verre avec le clip du côté gauche sous la fixation. Encliquetez le verre à la gauche.

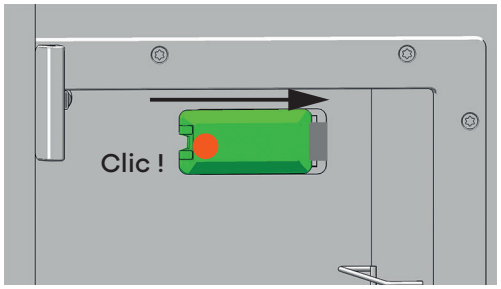

12. PROBLÈMES ET SOLUTIONS

Problème 1

La flamme est faible et orange. Les granulés s'accumulent dans le foyer de combustion.

Causes

- Air de combustion insuffisant
- Tirage de la cheminée est trop faible.
- Poêle est encrassé de suie.

Solutions

- Retirez les cendres et le mâchefer des ouvertures d'entrée d'air, nettoyez le foyer (voir NETTOYAGE et ENTRETIEN).
- Essayez de trouver des granulés de meilleure qualité.
- Vérifiez que les conduites d'évacuation des fumées ne sont pas bloquées par des cendres (voir NETTOYAGE et ENTRETIEN).
- Vérifiez que les conduites d'air et de fumées ne sont pas bloquées ou engorgées.
- Contrôlez les joints des portes et du couvercle de nettoyage (voir NETTOYAGE et ENTRETIEN).
- Nettoyez les pales du ventilateur (voir NETTOYAGE et ENTRETIEN).
- Faites effectuer l'entretien par un spécialiste agréé.

Problème 2

Le poêle émet une odeur forte et la fumée sort des ouvertures.

Causes

- Phase d'allumage (mise en service)
- Le poêle est empoussiéré et/ou sale.

Solutions

- Attendez la fin de l'allumage et aérez suffisamment.
- Passez régulièrement l'aspirateur dans les ouvertures d'air de convection.

Problème 3

Sortie de fumées pendant le chauffage

Causes

- Trop de cendres dans la chambre de combustion
- Tirage de la cheminée trop faible
- Raccords non étanches

Solutions

- Nettoyez la chambre de combustion régulièrement (aspirateur).
- Vérifiez la cheminée.
- Vérifiez les raccords, réparez-les le cas échéant.

Attention
Faites attention à ce que l'appareil soit débranché lors des vérifications de l'unité de contrôle et des câblages. Les réparations ne doivent être effectuées que par du personnel technique qualifié.

Conseil
En cas de message d'erreur, résolvez d'abord le problème correspondant avant de remettre l'appareil en marche en confirmant le message d'erreur.

13. INTRODUCTION AU PROTOCOLE DE MISE EN SERVICE

POUR LES POÊLES PELLETS ET COMBINÉS PELLETS/BOIS DE BÛCHES

Le protocole de mise en service doit être traité comme un document officiel et sert de base pour les prestations d'assurance et les conditions de garantie. Il doit être intégralement rempli, en particulier pour ce qui est des informations relatives à l'appareil et les adresses. Les travaux à effectuer doivent être cochés après leur exécution. Les signataires confirment par leur signature que tous les points indiqués ont été effectués correctement.

Attention:
merci de retourner le protocole dûment complété à
RIKA Innovative Ofentechnik GmbH, Müllerviertel 20,
A-4563 Micheldorf.

Environnement électrique

Dans l'environnement électrique, il est important que la fiche de raccordement soit mise à la terre. En cas d'installation d'un thermostat d'ambiance, le fonctionnement de ce dernier doit être vérifié. En présence d'un modem GSM, l'exécution des commandes doit être constaté par des SMS envoyés.

Installation des gaz d'échappement

La conduite d'évacuation, la cheminée et la conduite d'admission de l'air de combustion font partie de l'installation de combustion et leur état correct doit par conséquent être contrôlé. Les raccordements emmanchés doivent être étanches en raison du travail en surpression. Le tube des gaz d'échappement présente un diamètre de 100 mm (pour le poêle à pellet) ou de 130 mm / 150 mm (pour le poêle combiné), ce qui est largement suffisant pour des parcours courts. En présence de plusieurs déviations, la résistance de l'installation d'évacuation des gaz peut s'élever de façon à ce que la qualité de combustion s'en trouve altérée et que des bruits apparaissent en raison d'une vitesse plus élevée du courant. La détermination correcte du tirage de la cheminée ne peut être exécutée qu'en fonctionnement à une puissance calorifique nominale et sert à l'évaluation de la cheminée d'évacuation. Si le tirage est supérieur à 15 Pa, un limiteur de tirage doit être installé.

Fonctions de l'appareil

Il s'agit des fonctions de base de l'appareil qui doivent être contrôlées et cochées. Une fois que ces fonctions sont vérifiées, l'appareil est prêt à fonctionner.

Instructions pour l'utilisateur

Il s'agit de l'un des points les plus importants de la mise en service. Il est très important que l'utilisateur comprenne bien son appareil et qu'il soit prêt à assumer la responsabilité des tâches de base destinées à garantir la sécurité de son fonctionnement.

Le lien entre les particularités d'un appareil de chauffage biomasse et les obligations qui incombent à l'utilisateur, ainsi que les prestations d'assurance et les conditions de garantie doivent plus particulièrement être comprises. C'est par exemple le cas de l'utilisation de pellets non contrôlés, de bouchons dans la vis sans fin, d'un nettoyage, d'une maintenance ou de fonctions de l'appareil défectueux. Une information approfondie permet d'éviter de nombreuses réclamations.

Fonctions de l'appareil

Explications des processus de l'appareil pendant l'allumage, le fonctionnement régulé, la phase de nettoyage, etc.

Commande

Les possibilités d'intervention de l'utilisateur, le réservoir à pellets vide, le thermostat d'ambiance, le modem GSM, les fonctions et réglages doivent notamment être expliqués. Si nécessaire, des temps doivent être programmés.

Notice d'utilisation : la remise et l'indication du contenu des points suivants constituent un document.

Conditions de garantie

Différence entre assurance (légale) et garantie (volontaire), conditions de la garantie, définition des pièces d'usure, indication relative à la qualité des pellets à utiliser et les conséquences d'une qualité défectueuse.

Notice de nettoyage

Un appareil de chauffage biomasse produit des cendres et de la poussière. Le bac de combustion doit être nettoyé régulièrement en cas de chauffage régulier (en mode pellets, les ouvertures d'air doivent plus particulièrement être exemptes de tout résidu). Le tiroir à cendres doit être vidé régulièrement. Selon le modèle de l'appareil, les conduits de gaz d'échappement doivent être nettoyés un ou deux fois par saison de chauffage, idéalement par une entreprise spécialisée.

Maintenance

Attention:
Nous vous conseillons de faire effectuer un entretien complet sur votre poêle chaque année par un professionnel.

Combustion

Toutes les portes doivent fermer de façon étanche, afin de prévenir toute mauvaise arrivée d'air.

RIKA®

COMPTE-RENDU DE MISE EN SERVICE

pour les poêles à pellets et mixtes.
Version 11/2021

FR

Adresse d'installation

Nom, prénom

Rue, numéro du bâtiment

CP, ville

E-mail, téléphone

Revendeur RIKA

Tampon du revendeur

Informations sur l'appareil

Type d'appareil

Numéro de série

Revêtement intact ? ☐ OUI ☐ NON

Version du logiciel

Version de l'écran

Année de fabrication

Périphérique électrique

Prise de courant raccordée à la terre ☐

Thermostat d'ambiance ☐ Modèle

FIRENET ☐ Modèle

Modem GSM ☐ Fonctionnement vérifié ☐

Opérateur téléphonique

Contrôle du système et des dispositifs de sécurité

Clapet d'évacuation des fumées contrôlé (poêle mixte) ☐

Clapet coupe-feu contrôlé (poêle mixte) ☐

Capteur de pression différentielle (corps) ☐ OUI ☐ NON

Détecteur de fumée fonctionel ? ☐ OUI ☐ NON

Protection de sol anti-inflammable en place ? ☐ OUI ☐ NON

Divers

Installation

Montage conforme aux instructions, d'utilisation et d'installation ☐ OUI ☐ NON

Remarques :

ATTENTION :
Le respect des dispositions et lois nationales ainsi que des dispositions et règles en vigueur à l'échelle locale est de la responsabilité de la société chargée du montage.

Hauteur de la pièce

Ventilation de la pièce à vivre ☐ OUI ☐ NON

Hotte aspirante (raccordement extérieur) ☐ OUI ☐ NON

Évacuation de la condensation ☐ OUI ☐ NON

Système d'aspiration centralisé ☐ OUI ☐ NON

Évacuation/installation

Type d'installation ☐ EMMURÉE ☐ ACIER INOXYDABLE ☐ CHAMOTTE

Diamètre du conduit

Hauteur de l'installation

Installation – validation par le ramoneur ? ☐ OUI ☐ NON

Installation ☐ INTÉRIEURE ☐ EXTÉRIEURE

Altitude

Nombre de déviations

Longueur des conduits de fumées

Conduits de fumée dans le système d'emboîtage ☐ AVEC ☐ SANS JOINT D'ÉTANCHÉITÉ

Regards de nettoyage ☐ OUI ☐ NON

Conduit de cheminée (plein régime)

Température extérieure

Indépendant de l'air ambiant ☐ OUI ☐ NON

Fonctionnalités de l'appareil

Test relai (test des composants) ☐

Porte/pierres/revêtement contrôlés et réglés (fonctionnement/dimensions des fentes) ☐

Formation de l'utilisateur

Qualité des pellets expliquée (DIN plus/ENplus-A1) ☐

Fonctionnement de l'appareil/commande expliqué(e) ☐

Intervalle de nettoyage & de maintenance, check-list de maintenance expliqués ☐

Contrat de maintenance ☐ OUI ☐ NON

Conditions de la garantie expliquées ☐

Conditions de la garantie expliquées ☐

Brosse de ramonage ☐ Ouvre porte ☐ Gant de protection contre la chaleur ☐

Guide d'entretien et de maintenance ☐ disponible et remis à l'utilisateur

Photo état RÉEL prise ☐

Mode d'emploi, informations de mise en garde et de sécurité expliqué ☐

Poêle mis en service avec le client ☐

Poêle remis une fois éteint ☐

La société RIKA Innovative Ofentechnik, 4563 Micheldorf, Müllerviertel 20 confirme que les données personnelles mises à disposition sont utilisées uniquement dans le cadre d'une utilisation, d'un traitement et d'un enregistrement en interne. Le Donneur d'ordre confirme avoir été formé de manière correcte et compréhensible.
Nos conditions générales de vente s'appliquent.

☐ J'accepte que mes données personnelles (nom, adresse, e-mail) soient collectées, enregistrées et utilisées par la société RIKA Innovative Ofentechnik GmbH à des fins marketing et à titre informatif. Le consentement peut être révoqué à tout moment gratuitement en écrivant à marketing@rika.at sans respecter de forme particulière.

Signature de l'utilisateur

Lieu, date

Signature & tampon du technicien chargé de la mise en service

ORIGINAL - DOIT ÊTRE CONSERVÉ PAR LE DONNEUR D'ORDRE

14. CONDITIONS DE GARANTIE

Nous vous recommandons de faire effectuer la mise en service par un technicien certifié de RIKA.

Ces conditions de garantie ne s'appliquent qu'au continent européen. Pour tous les autres pays, les conditions particulières de l'importateur du pays correspondant s'appliquent. En cas de doute ainsi qu'en cas de traductions manquantes ou erronées, la version allemande est la seule valable.

En vue de limiter à temps tout dommage, le détenteur du droit de garantie doit faire valoir ce droit par écrit auprès d'un revendeur spécialisé ou d'un concessionnaire RIKA.

Les documents suivants doivent à cette occasion être présentés :

- Motif de la réclamation par écrit
- Facture
- Protocole de mise en service
- Nom du modèle et numéro de série

GARANTIE RIKA

5 ANS

sur le corps soudé du poêle.
Pour les poêles à pellets ayant une consommation maximale de 10 000 kg, 5 ans maximum.

Cela concerne uniquement les défauts de fabrication et d'exécution ainsi que la livraison gratuite de pièces de rechange. Les temps de travail et de déplacement ne sont pas acquittés par la garantie du fabricant.

Les conditions à respecter pour faire valoir la garantie sont les suivantes :

- Seules des pièces d'origine livrées par le fabricant doivent être utilisées.
- Installation correcte du poêle selon la notice d'utilisation actuelle au moment de la date d'achat
- Le raccordement du poêle doit être effectué par un spécialiste expérimenté au contact de tels poêles.
- La mise en service doit être effectuée par un technicien certifié de RIKA.

En cas de non-respect des points mentionnés ci-dessus, tout droit à la garantie est caduque !

Tous les coûts éventuels occasionnés au fabricant par un recours injustifié à la garantie sont facturés au détenteur du droit de garantie. Sont également exclus de la garantie les dommages survenus ou générés du fait du non-respect des instructions du fabricant relatives à l'utilisation de l'appareil, comme la surchauffe, l'utilisation de combustibles non autorisés, les interventions inappropriées sur l'appareil ou sur le tuyau d'échappement, un tirage de la cheminée mal réglé, c'est-à-dire trop fort ou insuffisant, l'eau de condensation, l'absence ou une mauvaise exécution de l'entretien ou du nettoyage, le non-respect de la législation en vigueur en matière de construction et de génie civil, une utilisation inappropriée par l'exploitant ou par des tiers, les dommages générés par le transport ou le maniement.

LES DISPOSITIONS LÉGALES DE GARANTIE NE SONT PAS AFFECTÉES PAR LES PRÉSENTES CONDITIONS DE GARANTIE !

15. CONDITIONS DE GARANTIE

Les Conditions Générales en vigueur ou les conditions de garantie du revendeur spécialisé RIKA doivent à cet effet être respectées.

Sont exclu(e)s de la garantie :

1. Les pièces d'usure (usure normale n'étant pas due à un défaut)
2. Les parties en contact avec le feu comme le verre, les bols de combustion, les grilles, les déflecteurs, les garnitures du foyer (par ex. briques réfractaires), les céramiques, les éléments d'allumage, les thermostats, les capteurs de chambre de combustion et les contrôleurs de température
3. La peinture, les revêtements des surfaces (p. ex. les poignées, les caches)
4. Les joints
5. Les pierres naturelles, les pierres thermiques, etc.

valable à partir de : 01.12.2020

16. INFORMATIONS SUR L'ÉLIMINATION DES DÉCHETS

RIKA Innovative Ofentechnik GmbH s'est fixé pour objectif de faire en sorte que ses produits soient respectueux de l'environnement, tout au long de leur cycle de vie. Nous nous sentons également concernés au-delà de cet objectif, c'est pourquoi notre engagement pour les produits électroniques va au-delà de la fin de leur cycle de vie.

Attention
Pour une élimination correcte de l'appareil, nous recommandons de prendre contact avec une entreprise locale de traitement des déchets.

Attention
Pour un démontage professionnel de l'appareil, veuillez vous adresser à votre revendeur RIKA.

Attention
Nous vous recommandons de retirer les pièces en contact avec le feu telles que le verre, les cuves de cuisson, les grilles, les plaques de tirage, les plaques de déviation, les revêtements du foyer (par ex. chamotte), les céramiques, les éléments d'allumage, les capteurs, les sondes du foyer et les contrôleurs de température et de les jeter avec les ordures ménagères.

Informations sur les différents composants de l'appareil

- **Composants électriques ou électroniques :** Retirer les composants électriques ou électroniques de l'appareil en les démontant. Ces composants ne doivent pas être éliminés avec les autres déchets. Une élimination correcte doit être effectuée via le système de reprise des appareils électriques usagés.
- **Chamottes dans le foyer :** retirer de l'appareil les éléments en chamotte qui ont été montés dans le foyer. S'ils existent, les éléments de fixation doivent être retirés au préalable. Les éléments en chamotte en contact avec le feu ou les gaz d'échappement doivent être éliminés, une réutilisation ou un recyclage n'est pas possible.
- **Vermiculite dans le foyer :** retirer de l'appareil la vermiculite qui a été installée dans le foyer. S'il y en a, les éléments de fixation doivent être retirés au préalable. La vermiculite en contact avec le feu ou les gaz de combustion doit être éliminée, une réutilisation ou un recyclage n'est pas possible.
- **Vitre en vitrocéramique :** Déposer la vitre en vitrocéramique avec un outil approprié. Retirer les joints et, le cas échéant, les séparer du cadre. Les vitrocéramiques transparentes peuvent en principe être recyclées, mais doivent pour cela être séparées en vitres décorées et non décorées. La vitre en vitrocéramique peut être éliminée en tant que déchet de construction.
- **Tôle d'acier :** démonter les composants de l'appareil en tôle d'acier en les dévissant ou en les fléchissant (à défaut, en les broyant mécaniquement). S'il y a des joints, les retirer au préalable. Éliminer les pièces en tôle d'acier en tant que déchets métalliques.
- **Fonte :** démonter les composants de l'appareil en fonte en les dévissant ou en les fléchissant (à défaut, en les broyant mécaniquement). S'il y a des joints, les retirer au préalable. Éliminer les pièces en fonte comme des déchets métalliques.
- **Pierre naturelle :** enlever mécaniquement la pierre naturelle existante de l'appareil et l'éliminer comme gravats.
- **Joints (fibre de verre) :** retirer mécaniquement les joints de l'appareil. Ces composants ne doivent pas être éliminés avec les autres déchets, car les déchets de fibres de verre ne peuvent pas être détruits par incinération. Éliminer les joints en tant que fibres de verre et de céramique (fibres minérales artificielles).
- **Poignées et éléments de décoration en métal :** s'il y en a, démonter les poignées et les éléments de décoration en métal et les éliminer comme ferraille.

Attention
Pour tous les composants, veuillez tenir compte des réglementations locales d'élimination des déchets.

Extrait du code déchet du règlement sur la liste européenne des déchets

Bac à déchets	Type de déchets
15 01 03	Emballage en bois
17 01 03	Carreaux et céramique
17 02 02	Verre
17 04 05	Fer et acier
17 05 04	Gravats et pierres

Élimination et recyclage des déchets électriques

En mettant en oeuvre la directive européenne 2012/19/UE sur les déchets d'équipements électriques et électroniques (DEEE) et d'autres réglementations locales, nous soutenons la mise en place de systèmes de reprise et de recyclage.

Les anciens appareils peuvent facilement être amenés aux collecteurs de déchets municipaux pour le recyclage. Veuillez respecter les réglementations nationales en la matière.

L'appareil ne doit pas être jeté dans les ordures ménagères normales.

FR

Z38469_Domo_Back_FR | 30.03.2022

RIKA Innovative Ofentechnik GmbH
Müllerviertel 20
4563 Micheldorf / AUSTRIA
Tel.: +43 (0)7582/686 - 41, Fax: -43
verkauf@rika.at **www.rika.at**

En cas de doute, comme en cas de traduction manquante ou erronée, seule la version allemande est valable. Sous réserve de modifications techniques et visuelles et d´erreurs de composition et d´impression.

© 2022 | RIKA Innovative Ofentechnik GmbH